5 ЦИЛИНДРИЧЕСКИЕ РЕДУКТОРЫ И МОТОР-РЕДУКТОРЫ, МОНТИРУЕМЫЕ НА ВАЛ PR, PC

		Стр.
5.1	Технические характеристики	113
5.2	Обозначения	114
5.3	Исполнения	116
5.4	Смазка	117
5.5	Монтажные положения	117
5.6	Радиальная и осевая нагрузка	118
5.7	Эксплуатационные характеристики редукторов и мотор - редукторов	119
5.8	Размеры	131
5.9	Аксессуары	139
5.10	Шпонки	140

5.1 Технические характеристики

Редукторы и мотор – редукторы данного типа сконструированы и изготавливаются в цельном неразъемном корпусе с применением высокопрочных материалов и самых современных технологий, поэтому они способны воспринимать повышенные нагрузки.

Редукторы и мотор-редукторы данного типа изготавливаются двух и трехступенчатыми. Корпус и фланцы изготовлены из высокопрочного чугуна марки G20 UNI 5007, за исключением редукторов габаритов 63 и 71, для которых используется алюминий марки SG-AlSi UNI 1706.

Механическая обработка корпусов производится на современных металлообрабатывающих центрах с ЧПУ, что позволяет достичь максимальной конструкционной точности.

Входной вал изготавливается из закаленной стали марки 39NiCrMo3 UNI EN 10083; выходной вал – из стали марки C40 UNI 5332.

Все элементы зубчатых передач изготавливаются из стали марки 18 NiCrMo5 UNI 7846, с последующей термической и финишной обработкой, что позволяет повысить несущую способность, увеличить КПД и улучшить шумовые характеристики зубчатых зацеплений.

5.2 Обозначения

	Исполнение	Габарит	Тип фланца	*1	* 2	*3	*4	ir	Электродвигатель IEC	Тип	Габарит	Типоразмер	Пример
PM	P	63	—	—	— Нестандартный диаметр выходного вала	—	—	См. табл. технических характеристик	80(B5) 80(B14)				PMP 63 1: 24.1 80 B5 PMF 63 1: 24.1 80 B5
PM	P	71	F1							T TA .... H	56 315	A .... ML	PMP 71 - 1:14.0T56A 4B5 PMF 71 -1:14.0 - T56A4B5
PR	F	90	F2	C		S	O						PRP 90 P 1: 125.0 PRF 90 P 1: 125.0
PC		112	P				A			T TA .... H	56 315	A .... ML	PCP 112 -1:44.7 - T56A4B5 PCF 112 -1:44.7 - T56AB5

P = Редукторы и мотор-редукторы с параллельными валами
F = Редукторы и мотор-редукторы, монтируемые на вал

Обозначения:

• **[*1] Выходной вал:**

Обозначение отсутствует = полый вал;

C = полый вал со стяжной муфтой.

• **[*2] Диаметр вала:**

Обозначение отсутствует = стандартный диаметр;

диаметр вала по специальному исполнению: смотри след. таблицу

Таблица. 4.1

Габарит	[*2]						
	Полый вал			Полый вал со стяжной муфтой		Цилиндрический двухсторонний вал	
	Стандарт	Спец. исполнение		Стандарт	Спец. исполнение	Стандарт	Спец. исполнение
63	∅ 30	∅ 25	∅ 28	∅ 30	-	∅ 30	-
71	∅ 35	∅ 30	∅ 32	∅ 35	-	∅ 35	-
90	∅ 40	∅ 42	∅ 45 ∅ 48	∅ 40	-	∅ 40	-
112	∅ 50	∅ 55		∅ 50	-	∅ 50	-

• **[*3] Положение стяжной муфты (только для редукторов со стяжной муфтой):**

Обозначение отсутствует = правая сторона, как показана на рис. 4.13 (стандартное);

S = левая сторона, монтаж со стороны, противоположной рис. 4.13 (спец. исполнение).

• **[*4] Направление вращения (только для редукторов, оснащенных механизмом, предотвращающим обратный ход):**

O = по часовой стрелке (редуктор может вращаться только по часовой стрелке, если смотреть с правой стороны, как на рис.)

A = против часовой стрелки.

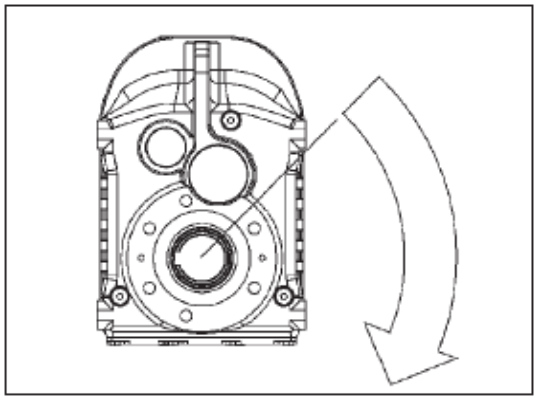

Другие спецификации:

• **[M1, M2, M3, M4, M5]** Монтажные положения с указанием пробок уровня, нагрузки и отсутствия нагрузки; если ничего не указано, предполагается стандартное монтажное положение M6 (смотри параграф 4.5).

• **[T]** Реактивная штанга (только для редукторов, монтируемых на валу, смотри параграф 4.9).

• **[2 или 3 или 4]** Положение клеммной коробки двигателя, если отличное от стандартного (**1**).

5.3 Исполнения

P.P | P.F | P.P P - P. P F

PM. (IEC)
63 — 112

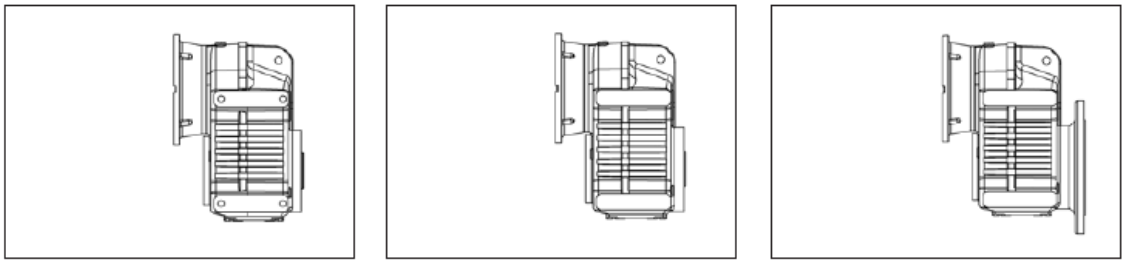

PM. (kW)
63 — 112

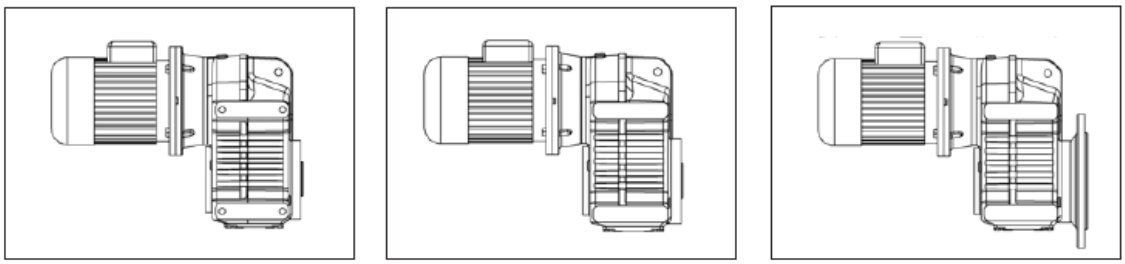

1– STANDARD

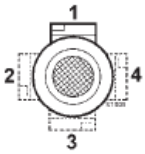

Posizione morsettiera
Terminal board position
Lage des Klemmenkastens

PR.
63 — 112

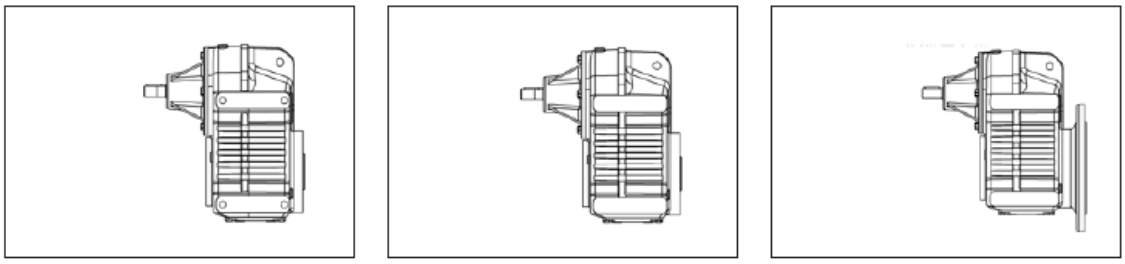

PC.
63 — 112

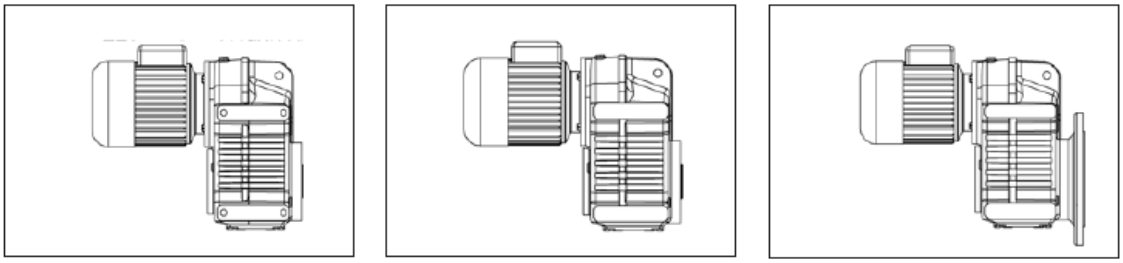

Направление вращения	
	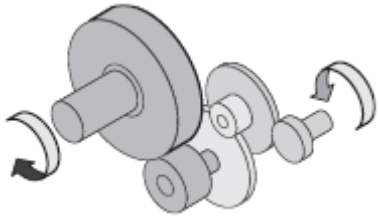
Двухступенчатые	Трехступенчатые

5.4 Смазка

Общая информация

Рекомендовано использование синтетических масел. (Смотрите указания главы 1, параграф 1.6)
В таблице 4.2 указано необходимое количество масла для правильной эксплуатации редукторов.

Заказ и поставка

Редукторы габаритов 63, 71 поставляются в комплекте с синтетическим маслом вязкостью ISO 320. Для данных редукторов **необходимо** указать монтажное положение.
Редукторы величиной 90, 112 поставляются готовыми к смазке, но без смазочного вещества, которое может быть поставлено отдельно по заказу.
Для данных редукторов **необходимо** указать монтажное положение.

5.5 Монтажные положения

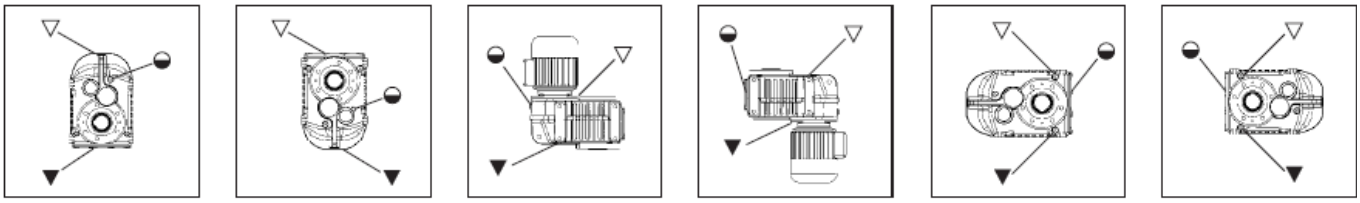

M1 M2 M3 M4 M5 M6

▽ Заливная пробка
◒ Уровень
▼ Сливная пробка

Таб. 4.2

Количество масла, кг									
PM PR-PC	Монтажное положение							* колич. пробок	Монтажное положение
	M1	**M2**	**M3**	**M4**	**M5**	**M6**	Поставка		
63	1.25	0.9	1.3	1.15	0.9		редукторы, поставляемые с синтетическим маслом	1	**Необходимо указать**
71	2.1	1.75	2.3	2.0	1.6			1	**Необходимо указать**
90	3.3	2.8	3.8	3.7	2.65		редукторы, подготовленные к смазке	6	
112	7.3	7.1	8.0	7.0	6.0			6	

ВНИМАНИЕ

A) Если при заказе монтажное положение не указано, редуктор будет снабжен пробками для позиции M6.
B) Во время заправки масла, следите чтобы его уровень не превышал требуемого.
C) Пробка сапуна прилагается только к тем редукторам, которые имеют более, чем одну пробку для масла.
D) Иное расположение пробок должно быть согласовано с производителем.
E) Для редукторов, в которых необходимо указывать монтажное положение, требуемое монтажное положение указано на заводской табличке.

5.6 Нагрузка радиальная и осевая

Когда передача движения осуществляется посредством механизмов, которые генерируют радиальную нагрузку на конце вала, необходимо проверить, чтобы результирующие значения не превышали указанные в таблице.

В таб 4.3 представлены допустимые значения радиальных нагрузок для быстроходного вала (Fr_1).

В качестве одновременной допустимой осевой нагрузки имеется:

$$Fa_1 = 0.2 \times Fr_1$$

В таб 4.4 представлены допустимые значения радиальных нагрузок для тихоходного вала (Fr_2) .

В качестве кратковременной допустимой осевой нагрузки принимается:

$$Fa_2 = 0.2 \times Fr_2$$

Tab. 4.3

n_1 [min^{-1}]	Fr_1 [N]							
	PR.							
	63/2	63/3	71/2	71/3	90/2	90/3	112/2	112/3
2800	200	550	600	600	600	1300	800	1400
1400	400	700	900	800	700	1500	1400	1800
900	400	800	1100	1000	800	1600	1500	2100
500	400	950	1300	1200	900	1800	1800	2600

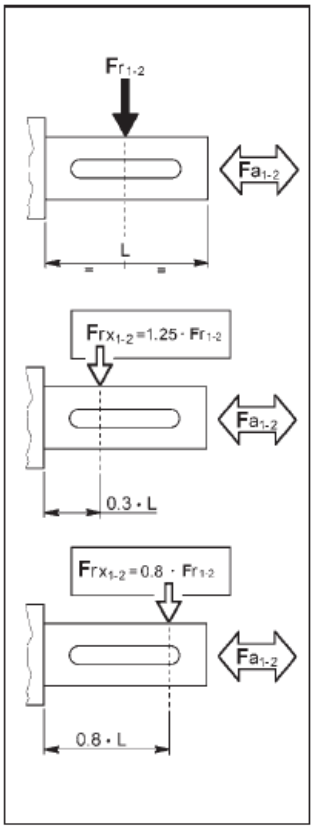

Tab. 4.4

n_2 [min^{-1}]	Fr_2 [N]			
	PM. - PR. - PC.			
	63	71	90	112
1100	—	3000	6500	—
950	1400	3050	7000	7600
775	1450	3100	7200	7900
625	1500	3230	7600	8300
500	1580	3340	7900	8800
400	1660	3450	8300	9200
320	1720	3550	8900	9800
260	1750	3600	9000	10400
200	1800	4100	9000	10800
160	1950	4300	9000	11400
125	2200	4600	9000	12000
90	2400	4900	9000	13000
60	2600	5000	9300	13800
40	2800	5000	10000	15300
25	3100	6000	11200	16500
16	3800	6600	11500	17000
10	4500	6600	11500	17400

Указанные величины радиальных нагрузок соответствуют точке приложения результирующего вектора силы - по центру шпоночного паза валов и применимы к редукторам, при значении фактора эксплуатации равным 1.

Промежуточные значения для скоростей вращения валов, не указанных в таблицах, могут быть найдены методом интерполяции, учитывая, что значение F_{r1} при 500 min^{-1} и F_{r2} при 15 min^{-1} являются максимально допустимыми значениями.

Для нагрузок, приложенных не по центру шпоночного паза значение радиальных нагрузок вычисляется по формулам:

при 0.3L:

$$F_{rx} = 1.25 \times F_{r1-2}$$

при 0.8L:

$$F_{rx} = 0.8 \times F_{r1-2}$$

5.7 Эксплуатационные характеристики редукторов и мотор-редукторов

PR 63/2

Kg 9.0

ir	n_1 = 2800 min^{-1}				n_1 = 1400 min^{-1}				n_1 = 900 min^{-1}				n_1 = 500 min^{-1}				IEC
	n_2	T_{2M}	P	RD	n_2	T_{2M}	P	RD	n_2	T_{2M}	P	RD	n_2	T_{2M}	P	RD	
	min^{-1}	Nm	kW	%	min^{-1}	Nm	kW	%	min^{-1}	Nm	kW	%	min^{-1}	Nm	kW	%	
3.0	935.6	77	7.9	95	467.8	80	4.1	95	300.7	85	2.8	95	167.1	88	1.6	95	
3.9	719.9	90	7.1	95	360.0	110	4.4	95	231.4	115	2.9	95	128.6	120	1.7	95	
4.3	645.0	95	6.8	95	322.5	130	4.6	95	207.3	135	3.1	95	115.2	140	1.8	95	
5.0	557.0	110	6.8	95	278.5	140	4.3	95	179.0	150	3.0	95	99.5	155	1.7	95	
5.6	499.0	125	6.9	95	249.5	160	4.4	95	160.4	170	3.0	95	89.1	180	1.8	95	
6.2	452.2	130	6.5	95	226.1	160	4.0	95	145.3	175	2.8	95	80.7	180	1.6	95	
6.5	431.2	135	6.4	95	215.6	170	4.0	95	138.6	185	2.8	95	77.0	195	1.7	95	112 B5 112 B14
7.4	379.1	140	5.9	95	189.6	180	3.8	95	121.9	190	2.6	95	67.7	200	1.5	95	
8.0	347.9	150	5.8	95	174.0	200	3.8	95	111.8	215	2.7	95	62.1	230	1.6	95	100 B5 100 B14
9.0	311.7	165	5.7	95	155.9	210	3.6	95	100.2	230	2.5	95	55.7	250	1.5	95	
10.4	269.4	180	5.3	95	134.7	220	3.3	95	86.6	240	2.3	95	48.1	255	1.4	95	90 B5 90 B14
11.8	236.9	190	5.0	95	118.4	235	3.1	95	76.1	255	2.1	95	42.3	255	1.2	95	
13.5	206.9	205	4.7	95	103.4	250	2.9	95	66.5	255	1.9	95	36.9	255	1.0	95	80 B5 80 B14
14.4	194.8	190	4.1	95	97.4	220	2.4	95	62.5	230	1.6	95	34.8	240	0.9	95	71 B5
16.9	166.1	230	4.2	95	83.0	250	2.3	95	53.4	255	1.5	95	29.7	255	0.8	95	63 B5
19.8	141.3	230	3.6	95	70.7	250	1.9	95	45.4	255	1.3	95	25.2	255	0.7	95	
20.5	136.6	210	3.2	95	68.3	230	1.7	95	43.9	240	1.2	95	24.4	250	0.7	95	
24.1	116.2	210	2.7	95	58.1	230	1.5	95	37.3	245	1.0	95	20.7	250	0.6	95	
26.1	107.3	220	2.6	95	53.6	240	1.4	95	34.5	250	1.0	95	19.2	255	0.5	95	
31.7	88.2	220	2.1	95	44.1	240	1.2	95	28.4	250	0.8	95	15.8	250	0.4	95	
36.6	76.6	225	1.9	95	38.3	250	1.1	95	24.6	250	0.7	95	13.7	250	0.4	95	

PR 63/3

Kg 9.0

ir	n_1 = 2800 min^{-1}				n_1 = 1400 min^{-1}				n_1 = 900 min^{-1}				n_1 = 500 min^{-1}				IEC
	n_2	T_{2M}	P	RD	n_2	T_{2M}	P	RD	n_2	T_{2M}	P	RD	n_2	T_{2M}	P	RD	
	min^{-1}	Nm	kW	%	min^{-1}	Nm	kW	%	min^{-1}	Nm	kW	%	min^{-1}	Nm	kW	%	
43.4	64.6	220	1.6	93	32.3	250	0.9	93	20.7	250	0.6	93	11.5	250	0.3	93	
47.0	59.6	200	1.3	93	29.8	250	0.8	93	19.2	255	0.6	93	10.6	255	0.3	93	
53.3	52.5	220	1.3	93	26.3	250	0.7	93	16.9	255	0.5	93	9.4	255	0.3	93	
57.2	48.9	230	1.3	93	24.5	250	0.7	93	15.7	255	0.5	93	8.7	255	0.3	93	
61.8	45.3	230	1.2	93	22.7	250	0.6	93	14.6	255	0.4	93	8.1	255	0.2	93	
69.6	40.2	240	1.1	93	20.1	250	0.6	93	12.9	250	0.4	93	7.2	250	0.2	93	
75.4	37.1	240	1.0	93	18.6	250	0.5	93	11.9	255	0.3	93	6.6	255	0.2	93	80 B5 80 B14
81.4	34.4	240	0.9	93	17.2	250	0.5	93	11.1	255	0.3	93	6.1	255	0.2	93	
88.4	31.7	240	0.9	93	15.8	250	0.4	93	10.2	250	0.3	93	5.7	250	0.2	93	71 B5
98.9	28.3	240	0.8	93	14.2	250	0.4	93	9.1	250	0.3	93	5.1	250	0.1	93	63 B5
114.4	24.5	240	0.7	93	12.2	250	0.3	93	7.9	255	0.2	93	4.4	260	0.1	93	
135.4	20.7	240	0.6	93	10.3	250	0.3	93	6.6	255	0.2	93	3.7	260	0.1	93	
149.1	18.8	240	0.5	93	9.4	250	0.3	93	6.0	255	0.2	93	3.4	260	0.1	93	
164.7	17.0	240	0.5	93	8.5	250	0.2	93	5.5	250	0.2	93	3.0	260	0.1	93	
181.3	15.4	240	0.4	93	7.7	250	0.2	93	5.0	250	0.1	93	2.8	260	0.1	93	
216.9	12.9	240	0.3	93	6.5	250	0.2	93	4.2	255	0.1	93	2.3	260	0.1	93	

PR 71/2

Kg 14.0

ir	n_1 = 2800 min^{-1}				n_1 = 1400 min^{-1}				n_1 = 900 min^{-1}				n_1 = 500 min^{-1}				IEC
	n_2 min^{-1}	T_{2M} Nm	P kW	RD %	n_2 min^{-1}	T_{2M} Nm	P kW	RD %	n_2 min^{-1}	T_{2M} Nm	P kW	RD %	n_2 min^{-1}	T_{2M} Nm	P kW	RD %	
2.6	1078.5	120	14.3	95	539.3	130	7.7	95	346.7	130	5.0	95	192.6	130	2.8	95	
3.2	880.4	140	13.6	95	440.2	150	7.3	95	283.0	150	4.7	95	157.2	150	2.6	95	
3.8	745.8	160	13.2	95	372.9	175	7.2	95	239.7	180	4.8	95	133.2	180	2.6	95	
4.3	650.3	180	12.9	95	325.2	200	7.2	95	209.0	210	4.8	95	116.1	210	2.7	95	
5.3	530.9	180	10.5	95	265.4	210	6.1	95	170.6	230	4.3	95	94.8	230	2.4	95	
6.2	449.7	230	11.4	95	224.8	260	6.4	95	144.5	300	4.8	95	80.3	300	2.7	95	
7.1	395.3	270	11.8	95	197.6	300	6.5	95	127.1	330	4.6	95	70.6	330	2.6	95	
8.7	322.7	280	10.0	95	161.3	310	5.5	95	103.7	350	4.0	95	57.6	350	2.2	95	112 B5 112 B14
10.2	273.3	370	11.1	95	136.7	420	6.3	95	87.9	470	4.6	95	48.8	470	2.5	95	
11.6	242.0	380	10.1	95	121.0	430	5.7	95	77.8	480	4.1	95	43.2	480	2.3	95	100 B5 100 B14
12.3	228.2	280	7.0	95	114.1	300	3.8	95	73.3	310	2.5	95	40.7	310	1.4	95	
14.0	199.5	400	8.8	95	99.8	450	4.9	95	64.1	480	3.4	95	35.6	480	1.9	95	90 B5 90 B14
16.1	173.9	420	8.0	95	86.9	460	4.4	95	55.9	480	3.0	95	31.0	480	1.6	95	
17.3	161.7	420	7.5	95	80.9	460	4.1	95	52.0	480	2.8	95	28.9	480	1.5	95	80 B5 80 B14
18.7	150.0	420	6.9	95	75.0	460	3.8	95	48.2	480	2.6	95	26.8	480	1.4	95	71 B5
20.2	138.7	420	6.4	95	69.3	460	3.5	95	44.6	480	2.4	95	24.8	480	1.3	95	
21.9	127.8	420	5.9	95	63.9	460	3.2	95	41.1	480	2.2	95	22.8	480	1.2	95	
25.3	110.9	360	4.4	95	55.4	410	2.5	95	35.6	410	1.6	95	19.8	410	0.9	95	
28.8	97.2	410	4.4	95	48.6	460	2.5	95	31.2	460	1.6	95	17.4	460	0.9	95	
33.1	84.7	370	3.5	95	42.4	410	1.9	95	27.2	410	1.2	95	15.1	410	0.7	95	
37.3	75.1	365	3.0	95	37.5	410	1.7	95	24.1	410	1.1	95	13.4	420	0.6	95	
44.7	62.6	400	2.8	95	31.3	460	1.6	95	20.1	460	1.0	95	11.2	480	0.6	95	
50.5	55.5	400	2.4	95	27.7	460	1.4	95	17.8	460	0.9	95	9.9	480	0.5	95	

PR 71/3

Kg 14.0

ir	n_1 = 2800 min^{-1}				n_1 = 1400 min^{-1}				n_1 = 900 min^{-1}				n_1 = 500 min^{-1}				IEC
	n_2 min^{-1}	T_{2M} Nm	P kW	RD %	n_2 min^{-1}	T_{2M} Nm	P kW	RD %	n_2 min^{-1}	T_{2M} Nm	P kW	RD %	n_2 min^{-1}	T_{2M} Nm	P kW	RD %	
39.5	70.8	420	3.3	93	35.4	460	1.8	93	22.8	470	1.2	93	12.6	480	0.7	93	
53.5	52.3	420	2.5	93	26.2	460	1.4	93	16.8	460	0.9	93	9.3	480	0.5	93	
60.8	46.0	420	2.2	93	23.0	460	1.2	93	14.8	460	0.8	93	8.2	480	0.4	93	
64.2	43.6	420	2.1	93	21.8	460	1.1	93	14.0	470	0.7	93	7.8	480	0.4	93	
75.4	37.2	420	1.8	93	18.6	460	1.0	93	11.9	470	0.6	93	6.6	480	0.4	93	
86.8	32.3	420	1.5	93	16.1	460	0.8	93	10.4	470	0.5	93	5.8	480	0.3	93	90 B5 90 B14
91.5	30.6	420	1.4	93	15.3	460	0.8	93	9.8	470	0.5	93	5.5	480	0.3	93	
99.3	28.2	420	1.3	93	14.1	460	0.7	93	9.1	470	0.5	93	5.0	480	0.3	93	80 B5 80 B14
107.5	26.0	420	1.2	93	13.0	460	0.7	93	8.4	470	0.4	93	4.6	480	0.3	93	71 B5
123.8	22.6	420	1.1	93	11.3	460	0.6	93	7.3	480	0.4	93	4.0	520	0.2	93	63 B5
134.3	20.9	420	1.0	93	10.4	460	0.5	93	6.7	490	0.4	93	3.7	520	0.2	93	
154.8	18.1	420	0.9	93	9.0	460	0.5	93	5.8	500	0.3	93	3.2	520	0.2	93	
163.2	17.2	420	0.8	93	8.6	460	0.4	93	5.5	470	0.3	93	3.1	480	0.2	93	
191.6	14.6	450	0.7	93	7.3	490	0.4	93	4.7	520	0.3	93	2.6	540	0.2	93	
220.8	12.7	450	0.6	93	6.3	500	0.4	93	4.1	520	0.2	93	2.3	540	0.1	93	

PR 90/2

Kg 30

ir	n_1 = 2800 min^{-1}				n_1 = 1400 min^{-1}				n_1 = 900 min^{-1}				n_1 = 500 min^{-1}				IEC
	n_2 min^{-1}	T_{2M} Nm	P kW	RD %	n_2 min^{-1}	T_{2M} Nm	P kW	RD %	n_2 min^{-1}	T_{2M} Nm	P kW	RD %	n_2 min^{-1}	T_{2M} Nm	P kW	RD %	
2.7	1025.6	270	30.5	95	512.8	330	18.7	95	329.7	330	12.0	95	183.2	330	6.7	95	
4.2	662.1	390	28.5	95	331.0	480	17.5	95	212.8	480	11.3	95	118.2	480	6.3	95	
5.3	528.9	430	25.1	95	264.5	530	15.4	95	170.0	530	9.9	95	94.5	530	5.5	95	
5.9	470.7	450	23.3	95	235.3	560	14.5	95	151.3	560	9.3	95	84.1	560	5.2	95	
6.7	417.1	480	22.1	95	208.6	600	13.8	95	134.1	600	8.9	95	74.5	600	4.9	95	
7.8	361.0	520	20.7	95	180.5	650	12.9	95	116.0	700	9.0	95	64.5	720	5.1	95	
8.7	321.8	460	16.3	95	160.9	560	9.9	95	103.4	560	6.4	95	57.5	560	3.5	95	
9.3	300.2	460	15.2	95	150.1	560	9.3	95	96.5	560	6.0	95	53.6	560	3.3	95	132 B5 132 B14
9.7	288.4	660	21.0	95	144.2	820	13.0	95	92.7	880	9.0	95	51.5	900	5.1	95	
10.9	256.7	700	19.8	95	128.3	860	12.2	95	82.5	920	8.4	95	45.8	920	4.6	95	112 B5
12.3	227.4	740	18.6	95	113.7	910	11.4	95	73.1	920	7.4	95	40.6	940	4.2	95	100 B5
14.0	200.5	740	16.4	95	100.2	910	10.1	95	64.4	920	6.5	95	35.8	940	3.7	95	
16.0	175.5	740	14.3	95	87.7	910	8.8	95	56.4	920	5.7	95	31.3	940	3.2	95	90 B5
17.1	163.7	740	13.4	95	81.8	910	8.2	95	52.6	920	5.3	95	29.2	940	3.0	95	
19.8	141.3	740	11.5	95	70.7	910	7.1	95	45.4	920	4.6	95	25.2	940	2.6	95	
21.4	130.7	740	10.7	95	65.4	910	6.6	95	42.0	920	4.3	95	23.3	940	2.4	95	
25.0	112.2	740	9.1	95	56.1	910	5.6	95	36.1	920	3.7	95	20.0	940	2.1	95	
27.7	101.0	740	8.2	95	50.5	910	5.1	95	32.5	920	3.3	95	18.0	940	1.9	95	
30.5	91.7	740	7.5	95	45.9	910	4.6	95	29.5	920	3.0	95	16.4	940	1.7	95	
35.0	80.0	700	6.2	95	40.0	850	3.7	95	25.7	890	2.5	95	14.3	920	1.4	95	
40.4	69.3	585	4.5	95	34.7	720	2.8	95	22.3	760	1.9	95	12.4	820	1.1	95	
44.1	63.5	700	4.9	95	31.8	860	3.0	95	20.4	950	2.1	95	11.3	1000	1.4	95	
50.9	55.0	700	4.2	95	27.5	860	2.6	95	17.7	950	1.9	95	9.8	1000	1.1	95	

PR 90/3

Kg 30

ir	n_1 = 2800 min^{-1}				n_1 = 1400 min^{-1}				n_1 = 900 min^{-1}				n_1 = 500 min^{-1}				IEC
	n_2 min^{-1}	T_{2M} Nm	P kW	RD %	n_2 min^{-1}	T_{2M} Nm	P kW	RD %	n_2 min^{-1}	T_{2M} Nm	P kW	RD %	n_2 min^{-1}	T_{2M} Nm	P kW	RD %	
38.7	72.3	700	5.7	93	36.2	910	3.7	93	23.2	945	2.5	93	12.9	945	1.4	93	
43.7	64.0	750	5.4	93	32.0	910	3.3	93	20.6	945	2.2	93	11.4	945	1.2	93	
48.8	57.4	750	4.8	93	28.7	910	2.9	93	18.4	945	2.0	93	10.2	945	1.1	93	
55.2	50.7	720	4.1	93	25.4	910	2.6	93	16.3	945	1.7	93	9.1	945	1.0	93	
62.3	44.9	750	3.8	93	22.5	910	2.3	93	14.4	945	1.5	93	8.0	945	0.9	93	
70.6	39.7	800	3.6	93	19.8	910	2.0	93	12.8	945	1.4	93	7.1	945	0.8	93	
76.3	36.7	800	3.3	93	18.3	910	1.9	93	11.8	945	1.3	93	6.6	945	0.7	93	100 B5 100 B14
82.8	33.8	800	3.0	93	16.9	910	1.7	93	10.9	945	1.2	93	6.0	945	0.6	93	
93.3	30.0	800	2.7	93	15.0	910	1.5	93	9.6	945	1.0	93	5.4	945	0.6	93	90 B5 90 B14
100.6	27.8	800	2.5	93	13.9	910	1.4	93	8.9	945	1.0	93	5.0	945	0.5	93	
108.9	25.7	910	2.6	93	12.9	910	1.3	93	8.3	945	0.9	93	4.6	945	0.5	93	80 B5 80 B14
125.0	22.4	910	2.3	93	11.2	910	1.1	93	7.2	945	0.8	93	4.0	945	0.4	93	
141.0	19.9	910	2.0	93	9.9	910	1.0	93	6.4	945	0.7	93	3.5	945	0.4	93	71 B5
155.2	18.0	910	1.8	93	9.0	910	0.9	93	5.8	945	0.6	93	3.2	945	0.3	93	
178.1	15.7	910	1.6	93	7.9	910	0.8	93	5.1	945	0.5	93	2.8	945	0.3	93	
201.0	13.9	910	1.4	93	7.0	910	0.7	93	4.5	945	0.5	93	2.5	945	0.3	93	
224.4	12.5	910	1.3	93	6.2	910	0.6	93	4.0	945	0.4	93	2.2	945	0.2	93	
253.2	11.1	910	1.1	93	5.5	910	0.6	93	3.6	945	0.4	93	2.0	945	0.2	93	

PR 112/2

Kg 59

ir	n_1 = 2800 min^{-1}				n_1 = 1400 min^{-1}				n_1 = 900 min^{-1}				n_1 = 500 min^{-1}				IEC
	n_2 min^{-1}	T_{2M} Nm	P kW	RD %	n_2 min^{-1}	T_{2M} Nm	P kW	RD %	n_2 min^{-1}	T_{2M} Nm	P kW	RD %	n_2 min^{-1}	T_{2M} Nm	P kW	RD %	
2.9	967.0	480	51.2	95	483.5	600	32.0	95	310.8	650	22.3	95	172.7	650	12.4	95	
3.4	831.9	520	47.7	95	416.0	640	29.3	95	267.4	690	20.3	95	148.6	700	11.5	95	
4.0	706.4	610	47.5	95	353.2	750	29.2	95	227.0	850	21.3	95	126.1	900	12.5	95	
4.6	607.7	660	44.2	95	303.8	820	27.5	95	195.3	920	19.8	95	108.5	960	11.5	95	
6.1	459.6	770	39.0	95	229.8	950	24.1	95	147.7	970	15.8	95	82.1	970	8.8	95	
6.8	412.4	810	36.8	95	206.2	990	22.5	95	132.5	1000	14.6	95	73.6	1000	8.1	95	
7.9	353.7	850	33.1	95	176.8	1050	20.5	95	113.7	1100	13.8	95	63.2	1100	7.7	95	
8.9	313.2	890	30.7	95	156.6	1100	19.0	95	100.7	1100	12.2	95	55.9	1100	6.8	95	
9.7	289.2	900	28.7	95	144.6	1100	17.5	95	93.0	1100	11.3	95	51.6	1100	6.3	95	
11.1	253.3	950	26.5	95	126.7	1100	15.4	95	81.4	1100	9.9	95	45.2	1100	5.5	95	160 B5
12.4	225.7	1150	28.6	95	112.8	1420	17.7	95	72.5	1600	12.8	95	40.3	1700	7.6	95	132 B5
14.5	193.6	1250	26.7	95	96.8	1550	16.5	95	62.2	1700	11.7	95	34.6	1850	7.0	95	
16.3	171.4	1320	24.9	95	85.7	1630	15.4	95	55.1	1800	10.9	95	30.6	1850	6.2	95	112 B5
17.7	158.3	1380	24.1	95	79.1	1700	14.8	95	50.9	1800	10.1	95	28.3	1850	5.8	95	100 B5
20.2	138.6	1440	22.0	95	69.3	1750	13.4	95	44.6	1850	9.1	95	24.8	1850	5.0	95	
21.7	129.3	1460	20.8	95	64.6	1750	12.5	95	41.6	1850	8.5	95	23.1	1850	4.7	95	
25.4	110.1	1460	17.7	95	55.1	1620	9.8	95	35.4	1720	6.7	95	19.7	1830	4.0	95	
29.1	96.1	1460	15.5	95	48.0	1750	9.3	95	30.9	1850	6.3	95	17.2	1850	3.5	95	
32.3	86.6	1460	13.9	95	43.3	1750	8.4	95	27.8	1850	5.7	95	15.5	1850	3.2	95	
38.9	72.0	1460	11.6	95	36.0	1750	6.9	95	23.1	1850	4.7	95	12.9	1850	2.6	95	
40.7	68.8	1460	11.1	95	34.4	1750	6.6	95	22.1	1800	4.4	95	12.3	1850	2.5	95	
44.7	62.6	1460	10.1	95	31.3	1750	6.0	95	20.1	1800	4.0	95	11.2	1900	2.3	95	
48.9	57.2	1460	9.2	95	28.6	1750	5.5	95	18.4	1850	3.7	95	10.2	1900	2.1	95	

PR 112/3

Kg 59

ir	n_1 = 2800 min^{-1}				n_1 = 1400 min^{-1}				n_1 = 900 min^{-1}				n_1 = 500 min^{-1}				IEC
	n_2 min^{-1}	T_{2M} Nm	P kW	RD %	n_2 min^{-1}	T_{2M} Nm	P kW	RD %	n_2 min^{-1}	T_{2M} Nm	P kW	RD %	n_2 min^{-1}	T_{2M} Nm	P kW	RD %	
51.2	54.7	1350	8.3	93	27.4	1700	5.2	93	17.6	1860	3.7	93	9.8	1860	2.0	93	
58.5	47.9	1400	7.5	93	23.9	1750	4.7	93	15.4	1860	3.2	93	8.6	1860	1.8	93	
62.7	44.7	1420	7.1	93	22.3	1750	4.4	93	14.4	1860	3.0	93	8.0	1860	1.7	93	
67.4	41.6	1440	6.7	93	20.8	1750	4.1	93	13.4	1860	2.8	93	7.4	1860	1.6	93	
72.6	38.6	1500	6.5	93	19.3	1750	3.8	93	12.4	1860	2.6	93	6.9	1860	1.4	93	
78.5	35.7	1500	6.0	93	17.8	1750	3.5	93	11.5	1860	2.4	93	6.4	1860	1.3	93	
87.3	32.1	1500	5.4	93	16.0	1750	3.2	93	10.3	1860	2.2	93	5.7	1860	1.2	93	112 B5
93.6	29.9	1500	5.1	93	15.0	1750	2.9	93	9.6	1860	2.0	93	5.3	1860	1.1	93	100 B5
108.4	25.8	1500	4.4	93	12.9	1750	2.5	93	8.3	1860	1.7	93	4.6	1860	1.0	93	
117.2	23.9	1500	4.0	93	11.9	1750	2.4	93	7.7	1860	1.6	93	4.3	1860	0.9	93	90 B5
128.3	21.8	1500	3.7	93	10.9	1750	2.2	93	7.0	1860	1.5	93	3.9	1860	0.8	93	80 B5
148.0	18.9	1500	3.2	93	9.5	1750	1.9	93	6.1	1860	1.3	93	3.4	1860	0.7	93	
167.0	16.8	1500	2.8	93	8.4	1750	1.7	93	5.4	1860	1.1	93	3.0	1860	0.6	93	
191.5	14.6	1500	2.5	93	7.3	1750	1.4	93	4.7	1860	1.0	93	2.6	1860	0.5	93	
220.9	12.7	1500	2.1	93	6.3	1750	1.2	93	4.1	1860	0.9	93	2.3	1860	0.5	93	
241.0	11.6	1500	2.0	93	5.8	1750	1.1	93	3.7	1900	0.8	93	2.1	1900	0.4	93	
278.1	10.1	1500	1.7	93	5.0	1750	1.0	93	3.2	1900	0.7	93	1.8	1900	0.4	93	

ПРИМЕЧАНИЕ

Обратите особое внимание на характеристики редукторов, обведенные рамкой. Для этих редукторов необходимо проводить проверку по термической мощности. Для получения более подробной информации обращайтесь в нашу службу технической поддержки.

Приведенное значение массы редуктора – приблизительное и может меняться в зависимости от исполнения редуктора или мотор-редуктора.

В таб. 5.5. приведены возможные комбинации вал/фланец для присоединения электродвигателей стандарта IEC.

Таблица 5.5.

Возможные комбинации вал/фланец для присоединения электродвигателей стандарта IEC

	Possibili accoppiamenti con motori IEC - *Possible couplings with IEC motors* - Mögliche Verbindungen mit IEC-Motoren		
	IEC	ir	
		Tutti / *All* / Alle	
PMP 63/2 PMF 63/2	63	**11/140** (B5)	
	71	**14/160** (B5)	
	80	**19/200** (B5) - **19/120** (B14)	19/160 - 19/140
	90	**24/200** (B5) - **24/140** (B14)	24/160 - 24/120
	100 112	**28/250** (B5) - **28/160** (B14)	
PMP 63/3 PMF 63/3	63	**11/140** (B5)	
	71	**14/160** (B5)	
	80	**19/200** (B5) - **19/120** (B14)	19/160 - 19/140
PMP 71/2 PMF 71/2	71	**14/160** (B5)	14/200 -14/140 - 14/120
	80	**19/200** (B5) - **19/120** (B14)	19/160 - 19/140
	90	**24/200** (B5) - **24/140** (B14)	24/160 - 24/120
	100 112	**28/250** (B5) - **28/160** (B14)	
PMP 71/3 PMF 71/3	63	**11/140** (B5)	
	71	**14/160** (B5)	14/200 -14/140 - 14/120
	80	**19/200** (B5) - **19/120** (B14)	19/160 - 19/140
	90	**24/200** (B5) - **24/140** (B14)	24/160 - 24/120

	Possibili accoppiamenti con motori IEC - *Possible couplings with IEC motors* - Mögliche Verbindungen mit IEC-Motoren		
	IEC	ir	
		Tutti / *All* / Alle	
PMP 90/2 PMF 90/2	90	**24/200** (B5)	24/300 - 24/250
	100 112	**28/250** (B5)	28/200 - 28/300
	132	**38/300** (B5) - **38/200** (B14)	38/250
PMP 90/3 PMF 90/3	71	**14/160** (B5)	14/200-14/140-14/120
	80	**19/200** (B5) - **19/120** (B14)	19/160 - 19/140
	90	**24/200** (B5) - **24/140** (B14)	24/160 - 24/120
	100	**28/250** (B5) - **28/160** (B14)	
PMP 112/2 PMF 112/2	100 112	**28/250** (B5)	28/350 - 28/300
	132	**38/300** (B5)	38/350 - 38/250
	160	**42/350** (B5)	42/300 - 42/250
PMP 112/3 PMF 112/3	80	**19/200** (B5)	
	90	**24/200** (B5)	
	100 112	**28/250** (B5)	

Легенда:

19/200 (B5) 19/160

19/200 : комбинация вал/фланец стандартная

(B5): тип соединительно фланца электродвигателя IEC

19/1620 : комбинация вал/фланец по спец. заказу

0.09 kW — n_1 = 860 min^{-1} — 63B 6

n_2 min^{-1}	ir	T2 Nm	FS'	PMP - PCP PMF - PCF	
64	13.5	13	19.9	63/2	63B 6
60	14.4	14	16.8	63/2	63B 6
51	16.9	16	15.9	63/2	63B 6
43	19.8	19	13.6	63/2	63B 6
36	24.1	23	10.7	63/2	63B 6
33	26.1	25	10.1	63/2	63B 6
27	31.7	30	8.3	63/2	63B 6
23	36.6	35	7.2	63/2	63B 6
19.8	43.4	40	6.2	63/3	63B 6
18.3	47.0	44	5.8	63/3	63B 6
16.1	53.3	50	5.1	63/3	63B 6
15.0	57.2	53	4.8	63/3	63B 6
13.9	61.8	57	4.4	63/3	63B 6
12.4	69.6	65	3.9	63/3	63B 6
11.4	75.4	70	3.6	63/3	63B 6
10.6	81.4	76	3.4	63/3	63B 6
9.7	88.4	82	3.0	63/3	63B 6
8.7	98.9	92	2.7	63/3	63B 6
7.5	114.4	106	2.4	63/3	63B 6
6.4	135.4	126	2.0	63/3	63B 6
5.8	149.1	139	1.8	63/3	63B 6
5.3	163.2	152	3.1	71/3	63B 6
5.2	164.7	153	1.6	63/3	63B 6
4.7	181.3	169	1.5	63/3	63B 6
4.5	191.6	178	2.9	71/3	63B 6
4.0	216.9	202	1.3	63/3	63B 6
3.9	220.8	205	2.5	71/3	63B 6

0.13 kW — n_1 = 1360 min^{-1}, n_1 = 860 min^{-1} — 63A 4, 63C 6

n_2 min^{-1}	ir	T2 Nm	FS'	PMP - PCP PMF - PCF	
94	14.4	12	17.6	63/2	63A 4
80	16.9	15	17.1	63/2	63A 4
69	19.8	17	14.6	63/2	63A 4
56	24.1	21	11.0	63/2	63A 4
52	26.1	23	10.6	63/2	63A 4
43	31.7	27	8.7	63/2	63A 4
37	36.6	32	7.9	63/2	63A 4
31	43.4	37	6.8	63/3	63A 4
26	53.3	45	5.5	63/3	63A 4
24	57.2	49	5.1	63/3	63A 4
22	61.8	52	4.8	63/3	63A 4
19.5	69.6	59	4.2	63/3	63A 4
18.0	75.4	64	3.9	63/3	63A 4
16.7	81.4	69	3.6	63/3	63A 4
15.4	88.4	75	3.3	63/3	63A 4
13.8	98.9	84	3.0	63/3	63A 4
11.9	114.4	97	2.6	63/3	63A 4
10.0	135.4	115	2.2	63/3	63A 4
9.1	149.1	127	2.0	63/3	63A 4
8.3	163.2	139	3.3	71/3	63A 4
8.3	164.7	140	1.8	63/3	63A 4
7.5	181.3	154	1.6	63/3	63A 4
7.1	191.6	163	3.0	71/3	63A 4
6.3	216.9	184	1.4	63/3	63A 4
6.2	220.8	187	2.7	71/3	63A 4
5.3	163.2	219	2.1	71/3	63C 6

0.13 kW — n_1 = 1360 min^{-1}, n_1 = 860 min^{-1} — 63A 4, 63C 6

n_2 min^{-1}	ir	T2 Nm	FS'	PMP - PCP PMF - PCF	
5.2	164.7	221	1.1	63/3	63C 6
4.0	216.9	291	0.9	63/3	63C 6
3.9	220.8	296	1.8	71/3	63C 6

0.18 kW — n_1 = 1370 min^{-1}, n_1 = 870 min^{-1} — 63B 4, 71A 6

n_2 min^{-1}	ir	T2 Nm	FS'	PMP - PCP PMF - PCF	
152	9.0	11	19.6	63/2	63B 4
132	10.4	12	17.7	63/2	63B 4
116	11.8	14	16.7	63/2	63B 4
101	13.5	16	15.5	63/2	63B 4
95	14.4	17	12.8	63/2	63B 4
81	16.9	20	12.4	63/2	63B 4
69	19.8	24	10.6	63/2	63B 4
57	24.1	29	8.0	63/2	63B 4
52	26.1	31	7.7	63/2	63B 4
43	31.7	38	6.4	63/2	63B 4
37	36.6	44	5.7	63/2	63B 4
32	43.4	51	4.9	63/3	63B 4
29	47.0	55	4.6	63/3	63B 4
26	53.3	62	4.0	63/3	63B 4
24	57.2	67	3.7	63/3	63B 4
22	61.8	72	3.5	63/3	63B 4
19.7	69.6	81	3.1	63/3	63B 4
18.2	75.4	88	2.8	63/3	63B 4
16.8	81.4	95	2.6	63/3	63B 4
15.5	88.4	103	2.4	63/3	63B 4
13.9	98.9	115	2.2	63/3	63B 4
12.0	114.4	133	1.9	63/3	63B 4
11.1	123.8	144	3.2	71/3	63B 4
10.2	134.3	157	2.9	71/3	63B 4
10.1	135.4	158	1.6	63/3	63B 4
9.2	149.1	174	1.4	63/3	63B 4
8.9	154.8	181	2.5	71/3	63B 4
8.4	163.2	190	2.4	71/3	63B 4
8.3	164.7	192	1.3	63/3	63B 4
7.6	181.3	212	1.2	63/3	63B 4
7.2	191.6	224	2.2	71/3	63B 4
6.3	216.9	253	1.0	63/3	63B 4
6.2	220.8	258	1.9	71/3	63B 4
5.3	163.2	300	1.6	71/3	71A 6
5.3	164.7	303	0.8	63/3	71A 6
4.9	178.1	327	2.9	90/3	71A 6
3.9	220.8	406	1.3	71/3	71A 6
3.4	253.2	465	2.0	90/3	71A 6

0.22 kW — n_1 = 1400 min^{-1} — 63C 4

n_2 min^{-1}	ir	T2 Nm	FS'	PMP - PCP PMF - PCF	
467	3.0	4	18.7	63/2	63C 4
359	3.9	6	19.8	63/2	63C 4
280	5.0	7	19.6	63/2	63C 4
226	6.2	9	18.1	63/2	63C 4

0.22 kW — n_1 = 1400 min^{-1} — 63C 4

n_2 min^{-1}	ir	T2 Nm	FS'	PMP - PCP PMF - PCF	
189	7.4	11	17.1	63/2	63C 4
156	9.0	13	16.4	63/2	63C 4
119	11.8	17	14.0	63/2	63C 4
97	14.4	21	10.7	63/2	63C 4
83	16.9	24	10.4	63/2	63C 4
71	19.8	28	8.9	63/2	63C 4
58	24.1	34	6.7	63/2	63C 4
44	31.7	45	5.3	63/2	63C 4
32	43.4	61	4.1	63/3	63C 4
26	53.3	74	3.4	63/3	63C 4
23	61.8	86	2.9	63/3	63C 4
20	69.6	97	2.6	63/3	63C 4
17.2	81.4	114	2.2	63/3	63C 4
15.8	88.4	123	2.0	63/3	63C 4
14.2	98.9	138	1.8	63/3	63C 4
14.1	99.3	139	3.3	71/3	63C 4
12.2	114.4	160	1.6	63/3	63C 4
11.3	123.8	173	2.7	71/3	63C 4
9.4	149.1	208	1.2	63/3	63C 4
9.0	154.8	216	2.1	71/3	63C 4
7.7	181.3	253	1.0	63/3	63C 4
7.3	191.6	267	1.8	71/3	63C 4
6.5	216.9	303	0.8	63/3	63C 4
6.3	220.8	308	1.6	71/3	63C 4

0.25 kW — n_1 = 1370 min^{-1}, n_1 = 870 min^{-1} — 71A 4, 71B 6

n_2 min^{-1}	ir	T2 Nm	FS'	PMP - PCP PMF - PCF	
457	3.0	5	16.1	63/2	71A 4
351	3.9	6	17.0	63/2	71A 4
319	4.3	7	18.3	63/2	71A 4
274	5.0	8	16.9	63/2	71A 4
245	5.6	9	17.3	63/2	71A 4
211	6.5	11	15.8	63/2	71A 4
185	7.4	12	14.7	63/2	71A 4
171	8.0	13	15.1	63/2	71A 4
152	9.0	15	14.1	63/2	71A 4
132	10.4	17	12.8	63/2	71A 4
116	11.8	20	12.0	63/2	71A 4
95	14.4	24	9.2	63/2	71A 4
81	16.9	28	8.9	63/2	71A 4
69	19.8	33	7.6	63/2	71A 4
57	24.1	40	5.8	63/2	71A 4
52	26.1	43	5.6	63/2	71A 4
43	31.7	52	4.6	63/2	71A 4
37	36.6	61	4.1	63/2	71A 4
32	43.4	70	3.6	63/3	71A 4
29	47.0	76	3.3	63/3	71A 4
24	57.2	93	2.7	63/3	71A 4
22	61.8	100	2.5	63/3	71A 4
19.7	69.6	113	2.2	63/3	71A 4
18.2	75.4	122	2.0	63/3	71A 4
16.8	81.4	132	1.9	63/3	71A 4
15.5	88.4	143	1.7	63/3	71A 4
15.0	91.5	148	3.1	71/3	71A 4
13.9	98.9	160	1.6	63/3	71A 4

0.25 kW

n_1 = 1370 min^{-1} — 71A 4
n_1 = 870 min^{-1} — 71B 6

n_2 min^{-1}	ir	T2 Nm	FS'	PMP - PCP PMF - PCF	
13.8	99.3	161	2.9	**71/3**	71A 4
12.0	114.4	185	1.3	**63/3**	71A 4
10.2	134.3	218	2.1	**71/3**	71A 4
10.1	135.4	219	1.1	**63/3**	71A 4
9.2	149.1	242	1.0	**63/3**	71A 4
8.9	154.8	251	1.8	**71/3**	71A 4
8.4	163.2	265	1.7	**71/3**	71A 4
8.3	164.7	267	0.9	**63/3**	71A 4
7.6	181.3	294	0.9	**63/3**	71A 4
7.2	191.6	311	1.6	**71/3**	71A 4
6.8	201.0	326	2.8	**90/3**	71A 4
6.2	220.8	358	1.4	**71/3**	71A 4
5.4	253.2	410	2.2	**90/3**	71A 4
5.3	163.2	417	1.1	**71/3**	71B 6
4.5	191.6	489	1.1	**71/3**	71B 6
4.3	201.0	513	1.8	**90/3**	71B 6
3.4	253.2	646	1.5	**90/3**	71B 6

0.37 kW

n_1 = 2790 min^{-1} — 63C 2
n_1 = 1380 min^{-1} — 71B 4
n_1 = 910 min^{-1} — 80A 6
n_1 = 880 min^{-1} — 71C 6

n_2 min^{-1}	ir	T2 Nm	FS'	PMP - PCP PMF - PCF	
14.0	98.9	236	1.1	**63/3**	71B 4
13.9	99.3	236	1.9	**71/3**	71B 4
12.8	107.5	256	1.8	**71/3**	71B 4
12.1	114.4	272	0.9	**63/3**	71B 4
11.1	123.8	295	1.6	**71/3**	71B 4
11.0	125.0	298	3.1	**90/3**	71B 4
10.3	134.3	320	1.4	**71/3**	71B 4
9.8	141.0	336	2.7	**90/3**	71B 4
8.9	154.8	369	1.2	**71/3**	71B 4
8.9	155.2	370	2.5	**90/3**	71B 4
7.2	191.6	456	1.1	**71/3**	71B 4
6.9	201.0	479	1.9	**90/3**	71B 4
6.3	220.8	526	1.0	**71/3**	71B 4
5.5	253.2	603	1.5	**90/3**	71B 4
4.4	201.0	751	1.3	**90/3**	71C 6
4.1	220.9	798	2.3	**112/3**	80A 6
3.5	253.2	946	1.0	**90/3**	71C 6
3.3	278.1	1004	1.9	**112/3**	80A 6

0.55 kW

n_1 = 2800 min^{-1} — 71B 2
n_1 = 1380 min^{-1} — 71C 4
n_1 = 1390 min^{-1} — 80A 4
n_1 = 910 min^{-1} — 80B 6

n_2 min^{-1}	ir	T2 Nm	FS'	PMP - PCP PMF - PCF	
26	53.3	189	1.3	**63/3**	71C 4
26	53.5	189	2.4	**71/3**	71C 4
23	60.8	215	2.1	**71/3**	71C 4
22	61.8	219	1.1	**63/3**	71C 4
21	64.2	227	2.0	**71/3**	71C 4
19.8	69.6	246	1.0	**63/3**	71C 4
18.3	75.4	267	1.7	**71/3**	71C 4
18.3	75.4	267	0.9	**63/3**	71C 4
18.1	76.3	270	3.4	**90/3**	71C 4
17.0	81.4	288	0.9	**63/3**	71C 4
16.7	82.8	293	3.1	**90/3**	71C 4
15.1	91.5	324	1.4	**71/3**	71C 4
14.8	93.3	330	2.8	**90/3**	71C 4
13.9	99.3	351	1.3	**71/3**	71C 4
13.7	100.6	356	2.6	**90/3**	71C 4
12.8	107.5	381	1.2	**71/3**	71C 4
12.7	108.9	385	2.4	**90/3**	71C 4
11.1	123.8	438	1.0	**71/3**	71C 4
11.0	125.0	442	2.1	**90/3**	71C 4
10.3	134.3	475	1.0	**71/3**	71C 4
9.8	141.0	499	1.8	**90/3**	71C 4
8.9	154.8	548	0.8	**71/3**	71C 4
8.9	155.2	549	1.7	**90/3**	71C 4
8.3	167.0	587	3.0	**112/3**	80A 4
7.7	178.1	630	1.4	**90/3**	71C 4
6.3	220.9	776	2.3	**112/3**	80A 4
6.1	224.4	794	1.1	**90/3**	71C 4
5.8	241.0	847	2.1	**112/3**	80A 4
5.5	253.2	896	1.0	**90/3**	71C 4
4.8	191.5	1028	1.8	**112/3**	80B 6
4.5	201.0	1079	0.9	**90/3**	80B 6
3.3	278.1	1493	1.3	**112/3**	80B 6

0.37 kW

n_1 = 2790 min^{-1} — 63C 2
n_1 = 1380 min^{-1} — 71B 4
n_1 = 910 min^{-1} — 80A 6
n_1 = 880 min^{-1} — 71C 6

n_2 min^{-1}	ir	T2 Nm	FS'	PMP - PCP PMF - PCF	
715	3.9	5	19.2	**63/2**	63C 2
649	4.3	5	18.4	**63/2**	63C 2
558	5.0	6	18.3	**63/2**	63C 2
498	5.6	7	18.6	**63/2**	63C 2
460	3.0	7	11.0	**63/2**	71B 4
431	3.2	8	19.3	**71/2**	71B 4
354	3.9	9	11.6	**63/2**	71B 4
321	4.3	10	12.4	**63/2**	71B 4
276	5.0	12	11.5	**63/2**	71B 4
246	5.6	14	11.7	**63/2**	71B 4
223	6.2	15	10.6	**63/2**	71B 4
212	6.5	16	10.8	**63/2**	71B 4
173	8.0	19	10.3	**63/2**	71B 4
153	9.0	22	9.6	**63/2**	71B 4
133	10.4	25	8.7	**63/2**	71B 4
117	11.8	29	8.2	**63/2**	71B 4
102	13.5	33	7.6	**63/2**	71B 4
96	14.4	35	6.3	**63/2**	71B 4
82	16.9	41	6.1	**63/2**	71B 4
70	19.8	48	5.2	**63/2**	71B 4
57	24.1	59	3.9	**63/2**	71B 4
53	26.1	63	3.8	**63/2**	71B 4
44	31.7	77	3.1	**63/2**	71B 4
38	36.6	89	2.8	**63/2**	71B 4
32	43.4	103	2.4	**63/3**	71B 4
29	47.0	112	2.2	**63/3**	71B 4
26	53.3	127	2.0	**63/3**	71B 4
23	60.8	145	3.2	**71/3**	71B 4
22	61.8	147	1.7	**63/3**	71B 4
19.8	69.6	166	1.5	**63/3**	71B 4
18.3	75.4	180	2.6	**71/3**	71B 4
18.3	75.4	180	1.4	**63/3**	71B 4
15.9	86.8	207	2.2	**71/3**	71B 4
15.6	88.4	211	1.2	**63/3**	71B 4

0.55 kW

n_1 = 2800 min^{-1} — 71B 2
n_1 = 1380 min^{-1} — 71C 4
n_1 = 1390 min^{-1} — 80A 4
n_1 = 910 min^{-1} — 80B 6

n_2 min^{-1}	ir	T2 Nm	FS'	PMP - PCP PMF - PCF	
933	3.0	5	14.4	**63/2**	71B 2
718	3.9	7	12.9	**63/2**	71B 2
651	4.3	8	12.4	**63/2**	71B 2
531	2.6	9	13.8	**71/2**	71C 4
460	3.0	11	7.4	**63/2**	71C 4
431	3.2	12	13.0	**71/2**	71C 4
363	3.8	14	12.7	**71/2**	71C 4
354	3.9	14	7.8	**63/2**	71C 4
321	4.3	16	8.4	**63/2**	71C 4
276	5.0	18	7.7	**63/2**	71C 4
246	5.6	20	7.9	**63/2**	71C 4
223	6.2	22	7.1	**63/2**	71C 4
212	6.5	24	7.2	**63/2**	71C 4
186	7.4	27	6.7	**63/2**	71C 4
173	8.0	29	6.9	**63/2**	71C 4
153	9.0	33	6.5	**63/2**	71C 4
133	10.4	38	5.9	**63/2**	71C 4
117	11.8	43	5.5	**63/2**	71C 4
102	13.5	49	5.1	**63/2**	71C 4
96	14.4	52	4.2	**63/2**	71C 4
82	16.9	61	4.1	**63/2**	71C 4
70	19.8	72	3.5	**63/2**	71C 4
67	20.5	74	3.1	**63/2**	71C 4
57	24.1	87	2.6	**63/2**	71C 4
53	26.1	94	2.5	**63/2**	71C 4
44	31.7	115	2.1	**63/2**	71C 4
42	33.1	120	3.4	**71/2**	71C 4
38	36.6	132	1.9	**63/2**	71C 4
37	37.3	135	3.0	**71/2**	71C 4
35	39.5	140	3.3	**71/3**	71C 4
32	43.4	154	1.6	**63/3**	71C 4
31	44.7	162	2.8	**71/2**	71C 4
29	47.0	166	1.5	**63/3**	71C 4
27	50.5	183	2.5	**71/2**	71C 4

0.75 kW

n_1 = 2800 min^{-1} — 71C 2
n_1 = 1390 min^{-1} — 80B 4
n_1 = 910 min^{-1} — 80C 6

n_2 min^{-1}	ir	T2 Nm	FS'	PMP - PCP PMF - PCF	
933	3.0	7	10.6	**63/2**	71C 2
718	3.9	9	9.5	**63/2**	71C 2
651	4.3	10	9.1	**63/2**	71C 2
560	5.0	12	9.1	**63/2**	71C 2
500	5.6	14	9.2	**63/2**	71C 2
452	6.2	15	8.6	**63/2**	71C 2
431	6.5	16	8.5	**63/2**	71C 2
378	7.4	18	7.8	**63/2**	71C 2
356	3.9	19	5.8	**63/2**	80B 4
323	4.3	21	6.2	**63/2**	80B 4
278	5.0	24	5.7	**63/2**	80B 4
248	5.6	27	5.8	**63/2**	80B 4
224	6.2	30	5.3	**63/2**	80B 4
214	6.5	32	5.3	**63/2**	80B 4
188	7.4	36	5.0	**63/2**	80B 4
174	8.0	39	5.1	**63/2**	80B 4
154	9.0	44	4.8	**63/2**	80B 4
134	10.4	51	4.3	**63/2**	80B 4
118	11.8	58	4.1	**63/2**	80B 4
97	14.4	70	3.1	**63/2**	80B 4

0.75 kW

n_1= 2800 min^{-1} — 71C 2
n_1= 1390 min^{-1} — 80B 4
n_1= 910 min^{-1}1 — 80C 6

n_2 min^{-1}	ir	T2 Nm	FS'	PMP - PCP PMF - PCF	
82	16.9	83	3.0	**63/2**	80B 4
70	19.8	97	2.6	**63/2**	80B 4
58	24.1	118	1.9	**63/2**	80B 4
55	25.3	124	3.3	**71/2**	80B 4
53	26.1	128	1.9	**63/2**	80B 4
48	28.8	141	3.3	**71/2**	80B 4
44	31.7	155	1.5	**63/2**	80B 4
42	33.1	162	2.5	**71/2**	80B 4
38	36.6	179	1.4	**63/2**	80B 4
37	37.3	183	2.2	**71/2**	80B 4
35	39.5	189	2.4	**71/3**	80B 4
32	43.4	208	1.2	**63/3**	80B 4
30	47.0	225	1.1	**63/3**	80B 4
28	50.5	247	1.9	**71/2**	80B 4
26	53.3	255	1.0	**63/3**	80B 4
25	55.2	265	3.4	**90/3**	80B 4
24	57.2	274	0.9	**63/3**	80B 4
23	60.8	291	1.6	**71/3**	80B 4
22	61.8	296	0.8	**63/3**	80B 4
22	62.3	299	3.0	**90/3**	80B 4
22	64.2	308	1.5	**71/3**	80B 4
18.4	75.4	361	1.3	**71/3**	80B 4
18.2	76.3	366	2.5	**90/3**	80B 4
16.8	82.8	397	2.3	**90/3**	80B 4
16.0	86.8	416	1.1	**71/3**	80B 4
15.2	91.5	438	1.0	**71/3**	80B 4
14.9	93.3	447	2.0	**90/3**	80B 4
12.9	107.5	515	0.9	**71/3**	80B 4
12.8	108.4	519	3.4	**112/3**	80B 4
10.8	128.3	615	2.8	**112/3**	80B 4
9.9	141.0	676	1.3	**90/3**	80B 4
8.3	167.0	800	2.2	**112/3**	80B 4
7.8	178.1	853	1.1	**90/3**	80B 4
6.3	220.9	1059	1.7	**112/3**	80B 4
6.2	224.4	1075	0.8	**90/3**	80B 4
5.0	278.1	1333	1.3	**112/3**	80B 4
4.1	220.9	1617	1.2	**112/3**	80C 6
3.3	278.1	2036	0.9	**112/3**	80C 6

0.88 kW

n_1= 1350 min^{-1} — 80C 4

n_2 min^{-1}	ir	T2 Nm	FS'	PMP - PCP PMF - PCF	
450	3.0	18	4.5	**63/2**	80C 4
346	3.9	23	4.8	**63/2**	80C 4
314	4.3	25	5.1	**63/2**	80C 4
270	5.0	30	4.7	**63/2**	80C 4
241	5.6	33	4.8	**63/2**	80C 4
218	6.2	37	4.4	**63/2**	80C 4
208	6.5	38	4.4	**63/2**	80C 4
182	7.4	44	4.1	**63/2**	80C 4
169	8.0	47	4.2	**63/2**	80C 4
150	9.0	53	3.9	**63/2**	80C 4
130	10.4	62	3.6	**63/2**	80C 4
114	11.8	70	3.4	**63/2**	80C 4
100	13.5	80	3.1	**63/2**	80C 4
94	14.4	85	2.6	**63/2**	80C 4

0.88 kW

n_1= 1350 min^{-1} — 80C 4

n_2 min^{-1}	ir	T2 Nm	FS'	PMP - PCP PMF - PCF	
80	16.9	100	2.5	**63/2**	80C 4
68	19.8	117	2.1	**63/2**	80C 4
66	20.5	121	1.9	**63/2**	80C 4
56	24.1	143	1.6	**63/2**	80C 4
53	25.3	150	2.7	**71/2**	80C 4
43	31.7	187	1.3	**63/2**	80C 4
41	33.1	196	2.1	**71/2**	80C 4
34	39.5	229	2.0	**71/3**	80C 4
31	43.4	251	1.0	**63/3**	80C 4
29	47.0	272	0.9	**63/3**	80C 4
28	48.8	283	3.2	**90/3**	80C 4
27	50.5	299	1.5	**71/2**	80C 4
22	60.8	352	1.3	**71/3**	80C 4
22	62.3	361	2.5	**90/3**	80C 4
17.9	75.4	437	1.1	**71/3**	80C 4
17.7	76.3	442	2.1	**90/3**	80C 4
16.3	82.8	479	1.9	**90/3**	80C 4
15.6	86.8	503	0.9	**71/3**	80C 4
14.8	91.5	530	0.9	**71/3**	80C 4
14.5	93.3	540	1.7	**90/3**	80C 4
14.4	93.6	542	3.2	**112/3**	80C 4
13.6	99.3	575	0.8	**71/3**	80C 4
13.4	100.6	582	1.6	**90/3**	80C 4
12.5	108.4	628	2.8	**112/3**	80C 4
12.4	108.9	630	1.4	**90/3**	80C 4
11.5	117.2	679	2.6	**112/3**	80C 4
10.8	125.0	724	1.3	**90/3**	80C 4
9.1	148.0	857	2.0	**112/3**	80C 4
8.7	155.2	899	1.0	**90/3**	80C 4
7.6	178.1	1031	0.9	**90/3**	80C 4
7.0	191.5	1109	1.6	**112/3**	80C 4
6.1	220.9	1279	1.4	**112/3**	80C 4
4.9	278.1	1610	1.1	**112/3**	80C 4

1.1 kW

n_1= 2830 min^{-1} — 80B 2
n_1= 1390 min^{-1} — 80D 4

n_2 min^{-1}	ir	T2 Nm	FS'	PMP - PCP PMF - PCF	
943	3.0	11	7.3	**63/2**	80B 2
726	3.9	14	6.5	**63/2**	80B 2
658	4.3	15	6.3	**63/2**	80B 2
566	5.0	18	6.2	**63/2**	80B 2
505	5.6	20	6.3	**63/2**	80B 2
463	3.0	22	3.7	**63/2**	80D 4
356	3.9	28	3.9	**63/2**	80D 4
323	4.3	31	4.2	**63/2**	80D 4
278	5.0	36	3.9	**63/2**	80D 4
248	5.6	40	4.0	**63/2**	80D 4
224	6.2	45	3.6	**63/2**	80D 4
214	6.5	47	3.6	**63/2**	80D 4
188	7.4	53	3.4	**63/2**	80D 4
174	8.0	57	3.5	**63/2**	80D 4
154	9.0	65	3.2	**63/2**	80D 4
134	10.4	75	2.9	**63/2**	80D 4
118	11.8	85	2.8	**63/2**	80D 4
103	13.5	97	2.6	**63/2**	80D 4

1.1 kW

n_1= 2830 min^{-1} — 80B 2
n_1= 1390 min^{-1} — 80D 4
n_1= 1400 min^{-1} — 90S 4
n_1= 920 min^{-1} — 90L 6

n_2 min^{-1}	ir	T2 Nm	FS'	PMP - PCP PMF - PCF	
97	14.4	103	2.1	**63/2**	80D 4
82	16.9	121	2.1	**63/2**	80D 4
74	18.7	134	3.4	**71/2**	80D 4
70	19.8	142	1.8	**63/2**	80D 4
69	20.2	145	3.2	**71/2**	80D 4
68	20.5	147	1.6	**63/2**	80D 4
63	21.9	157	2.9	**71/2**	80D 4
58	24.1	173	1.3	**63/2**	80D 4
53	26.1	187	1.3	**63/2**	80D 4
48	28.8	207	2.2	**71/2**	80D 4
44	31.7	228	1.1	**63/2**	80D 4
42	33.1	238	1.7	**71/2**	80D 4
38	36.6	263	1.0	**63/2**	80D 4
37	37.3	268	1.5	**71/2**	80D 4
36	38.7	272	3.3	**90/3**	80D 4
35	39.5	278	1.7	**71/3**	80D 4
32	43.4	305	0.8	**63/3**	80D 4
32	43.7	307	3.0	**90/3**	80D 4
31	44.7	321	1.4	**71/2**	80D 4
28	48.8	343	2.7	**90/3**	80D 4
28	50.5	363	1.3	**71/2**	80D 4
26	53.5	376	1.2	**71/3**	80D 4
25	55.2	388	2.3	**90/3**	80D 4
23	60.8	427	1.1	**71/3**	80D 4
22	62.3	438	2.1	**90/3**	80D 4
22	64.2	451	1.0	**71/3**	80D 4
19.7	70.6	496	1.8	**90/3**	80D 4
19.1	72.6	510	3.4	**112/3**	80D 4
18.4	75.4	530	0.9	**71/3**	80D 4
18.2	76.3	536	1.7	**90/3**	80D 4
17.7	78.5	552	3.2	**112/3**	80D 4
16.8	82.8	582	1.6	**90/3**	80D 4
15.9	87.3	614	2.9	**112/3**	80D 4
14.9	93.3	656	1.4	**90/3**	80D 4
14.9	93.6	658	2.7	**112/3**	80D 4
13.8	100.6	707	1.3	**90/3**	80D 4
12.8	108.4	762	2.3	**112/3**	80D 4
11.9	117.2	824	2.1	**112/3**	80D 4
11.1	125.0	879	1.0	**90/3**	80D 4
10.8	128.3	902	1.9	**112/3**	80D 4
9.9	141.0	991	0.9	**90/3**	80D 4
9.4	148.0	1040	1.7	**112/3**	80D 4
9.0	155.2	1091	0.8	**90/3**	80D 4
8.3	167.0	1174	1.5	**112/3**	80D 4
7.3	191.5	1346	1.3	**112/3**	80D 4
6.3	220.9	1553	1.1	**112/3**	80D 4
5.8	241.0	1694	1.0	**112/3**	80D 4
5.0	278.1	1955	0.9	**112/3**	80D 4

1.5 kW

n_1 = 2830 min^{-1} — 80C 2
n_1 = 1400 min^{-1} — 90L 4

n_2 min^{-1}	ir	T2 Nm	FS'	PMP - PCP PMF - PCF	
943	3.0	14	5.3	**63/2**	80C 2
884	3.2	15	9.1	**71/2**	80C 2
726	3.9	19	4.8	**63/2**	80C 2
658	4.3	21	4.6	**63/2**	80C 2
566	5.0	24	4.6	**63/2**	80C 2
505	5.6	27	4.6	**63/2**	80C 2
467	3.0	29	2.7	**63/2**	90L 4
359	3.9	38	2.9	**63/2**	90L 4
326	4.3	42	3.1	**63/2**	90L 4
280	5.0	49	2.9	**63/2**	90L 4
250	5.6	54	2.9	**63/2**	90L 4
226	6.2	60	2.7	**63/2**	90L 4
215	6.5	63	2.7	**63/2**	90L 4
189	7.4	72	2.5	**63/2**	90L 4
175	8.0	78	2.6	**63/2**	90L 4
156	9.0	87	2.4	**63/2**	90L 4
135	10.4	101	2.2	**63/2**	90L 4
119	11.8	115	2.0	**63/2**	90L 4
114	12.3	120	2.5	**71/2**	90L 4
104	13.5	131	1.9	**63/2**	90L 4
100	14.0	136	3.3	**71/2**	90L 4
97	14.4	140	1.6	**63/2**	90L 4
87	16.1	157	2.9	**71/2**	90L 4
83	16.9	164	1.5	**63/2**	90L 4
81	17.3	168	2.7	**71/2**	90L 4
75	18.7	182	2.5	**71/2**	90L 4
71	19.8	192	1.3	**63/2**	90L 4
69	20.2	196	2.3	**71/2**	90L 4
68	20.5	199	1.2	**63/2**	90L 4
64	21.9	213	2.2	**71/2**	90L 4
58	24.1	234	1.0	**63/2**	90L 4
55	25.3	246	1.7	**71/2**	90L 4
54	26.1	254	0.9	**63/2**	90L 4
49	28.8	280	1.6	**71/2**	90L 4
46	30.5	296	3.1	**90/2**	90L 4
42	33.1	322	1.3	**71/2**	90L 4
40	35.0	340	2.5	**90/2**	90L 4
38	37.3	363	1.1	**71/2**	90L 4
35	39.5	376	1.2	**71/3**	90L 4
32	44.1	429	2.0	**90/2**	90L 4
31	44.7	435	1.1	**71/2**	90L 4
28	50.5	491	0.9	**71/2**	90L 4
28	50.9	495	1.7	**90/2**	90L 4
26	53.5	509	0.9	**71/3**	90L 4
25	55.2	525	1.7	**90/3**	90L 4
24	58.5	557	3.1	**112/3**	90L 4
22	62.3	593	1.5	**90/3**	90L 4
22	62.7	597	2.9	**112/3**	90L 4
19.8	70.6	672	1.4	**90/3**	90L 4
19.3	72.6	691	2.5	**112/3**	90L 4
18.3	76.3	726	1.3	**90/3**	90L 4
17.8	78.5	747	2.3	**112/3**	90L 4
16.9	82.8	788	1.2	**90/3**	90L 4
16.0	87.3	831	2.1	**112/3**	90L 4
15.0	93.3	888	1.0	**90/3**	90L 4
15.0	93.6	891	2.0	**112/3**	90L 4
13.9	100.6	957	1.0	**90/3**	90L 4
12.9	108.4	1032	1.7	**112/3**	90L 4
12.9	108.9	1036	0.9	**90/3**	90L 4

1.5 kW

n_1 = 2830 min^{-1} — 580C 2
n_1 = 1400 min^{-1} — 90L 4

n_2 min^{-1}	ir	T2 Nm	FS'	PMP - PCP PMF - PCF	
11.9	117.2	1115	1.6	**112/3**	90L 4
10.9	128.3	1221	1.4	**112/3**	90L 4
9.5	148.0	1408	1.2	**112/3**	90L 4
8.4	167.0	1589	1.1	**112/3**	90L 4
7.3	191.5	1822	1.0	**112/3**	90L 4
6.3	220.9	2102	0.8	**112/3**	90L 4

1.8 kW

n_1 = 2770 min^{-1} — 80D 2
n_1 = 1400 min^{-1} — 90LB 4

n_2 min^{-1}	ir	T2 Nm	FS'	PMP - PCP PMF - PCF	
923	3.0	18	4.4	**63/2**	80D 2
710	3.9	23	3.9	**63/2**	80D 2
644	4.3	25	3.7	**63/2**	80D 2
554	5.0	29	3.7	**63/2**	80D 2
467	3.0	35	2.3	**63/2**	90LB 4
359	3.9	45	2.4	**63/2**	90LB 4
326	4.3	50	2.6	**63/2**	90LB 4
280	5.0	58	2.4	**63/2**	90LB 4
264	5.3	62	3.4	**71/2**	90LB 4
250	5.6	65	2.4	**63/2**	90LB 4
226	6.2	72	2.2	**63/2**	90LB 4
215	6.5	76	2.2	**63/2**	90LB 4
189	7.4	86	2.1	**63/2**	90LB 4
175	8.0	93	2.1	**63/2**	90LB 4
161	8.7	101	3.1	**71/2**	90LB 4
156	9.0	105	2.0	**63/2**	90LB 4
121	11.6	135	3.2	**71/2**	90LB 4
119	11.8	138	1.7	**63/2**	90LB 4
114	12.3	143	2.1	**71/2**	90LB 4
104	13.5	157	1.6	**63/2**	90LB 4
100	14.0	163	2.8	**71/2**	90LB 4
97	14.4	168	1.3	**63/2**	90LB 4
87	16.1	188	2.4	**71/2**	90LB 4
83	16.9	197	1.3	**63/2**	90LB 4
81	17.3	202	2.3	**71/2**	90LB 4
75	18.7	218	2.1	**71/2**	90LB 4
71	19.8	231	1.1	**63/2**	90LB 4
69	20.2	236	2.0	**71/2**	90LB 4
68	20.5	239	1.0	**63/2**	90LB 4
64	21.9	255	1.8	**71/2**	90LB 4
58	24.1	281	0.8	**63/2**	90LB 4
56	25.0	292	3.1	**90/2**	90LB 4
55	25.3	295	1.4	**71/2**	90LB 4
51	27.7	323	2.8	**90/2**	90LB 4
49	28.8	336	1.4	**71/2**	90LB 4
46	30.5	356	2.6	**90/2**	90LB 4
42	33.1	386	1.1	**71/2**	90LB 4
38	37.3	435	0.9	**71/2**	90LB 4
35	39.5	451	1.0	**71/3**	90LB 4
35	40.4	471	1.5	**90/2**	90LB 4
32	44.1	514	1.7	**90/2**	90LB 4
31	44.7	521	0.9	**71/2**	90LB 4
28	50.9	594	1.4	**90/2**	90LB 4
27	51.2	585	2.9	**112/3**	90LB 4
22	62.3	711	1.3	**90/3**	90LB 4
22	62.7	716	2.4	**112/3**	90LB 4
19.8	70.6	806	1.1	**90/3**	90LB 4

1.8 kW

n_1 = 2770 min^{-1} — 80D 2
n_1 = 1400 min^{-1} — 90LB 4

n_2 min^{-1}	ir	T2 Nm	FS'	PMP - PCP PMF - PCF	
19.3	72.6	829	2.1	**112/3**	90LB 4
18.3	76.3	871	1.0	**90/3**	90LB 4
17.8	78.5	896	2.0	**112/3**	90LB 4
16.9	82.8	945	1.0	**90/3**	90LB 4
16.0	87.3	997	1.8	**112/3**	90LB 4
15.0	93.3	1065	0.9	**90/3**	90LB 4
15.0	93.6	1069	1.6	**112/3**	90LB 4
12.9	108.4	1238	1.4	**112/3**	90LB 4
11.9	117.2	1338	1.3	**112/3**	90LB 4
10.9	128.3	1465	1.2	**112/3**	90LB 4
9.5	148.0	1690	1.0	**112/3**	90LB 4
8.4	167.0	1907	0.9	**112/3**	90LB 4
7.3	191.5	2187	0.8	**112/3**	90LB 4

2.2 kW

n_1 = 2840 min^{-1} — 90L 2
n_1 = 1410 min^{-1} — 100A 4

n_2 min^{-1}	ir	T2 Nm	FS'	PMP - PCP PMF - PCF	
1092	2.6	18	6.6	**71/2**	90L 2
947	3.0	21	3.7	**63/2**	90L 2
888	3.2	22	6.2	**71/2**	90L 2
728	3.9	27	3.3	**63/2**	90L 2
660	4.3	30	3.1	**63/2**	90L 2
568	5.0	35	3.1	**63/2**	90L 2
507	5.6	39	3.2	**63/2**	90L 2
470	3.0	42	1.9	**63/2**	100A 4
441	3.2	45	3.3	**71/2**	100A 4
437	6.5	46	3.0	**63/2**	90L 2
371	3.8	54	3.3	**71/2**	100A 4
362	3.9	55	2.0	**63/2**	100A 4
328	4.3	61	3.3	**71/2**	100A 4
328	4.3	61	2.1	**63/2**	100A 4
282	5.0	71	2.0	**63/2**	100A 4
266	5.3	75	2.8	**71/2**	100A 4
252	5.6	79	2.0	**63/2**	100A 4
227	6.2	88	3.0	**71/2**	100A 4
227	6.2	88	1.8	**63/2**	100A 4
217	6.5	92	1.8	**63/2**	100A 4
199	7.1	101	3.0	**71/2**	100A 4
191	7.4	105	1.7	**63/2**	100A 4
176	8.0	113	1.8	**63/2**	100A 4
162	8.7	123	2.5	**71/2**	100A 4
157	9.0	127	1.6	**63/2**	100A 4
138	10.2	144	2.9	**71/2**	100A 4
136	10.4	147	1.5	**63/2**	100A 4
122	11.6	164	2.6	**71/2**	100A 4
119	11.8	167	1.4	**63/2**	100A 4
115	12.3	174	1.7	**71/2**	100A 4
104	13.5	191	1.3	**63/2**	100A 4
101	14.0	198	2.3	**71/2**	100A 4
98	14.4	204	1.1	**63/2**	100A 4
88	16.1	228	2.0	**71/2**	100A 4
83	16.9	239	1.0	**63/2**	100A 4
75	18.7	265	1.7	**71/2**	100A 4
71	19.8	280	3.2	**90/2**	100A 4
71	19.8	280	0.9	**63/2**	100A 4
70	20.2	286	1.6	**71/2**	100A 4
64	21.9	310	1.5	**71/2**	100A 4

2.2 kW

n_1 = 2840 min^{-1} — 90L 2
n_1 = 1410 min^{-1} — 100A 4

n_2 min^{-1}	ir	T2 Nm	FS'	PMP - PCP PMF - PCF	
56	25.0	354	2.6	**90/2**	100A 4
56	25.3	358	1.1	**71/2**	100A 4
51	27.7	392	2.3	**90/2**	100A 4
49	28.8	408	1.1	**71/2**	100A 4
46	30.5	432	2.1	**90/2**	100A 4
43	33.1	469	0.9	**71/2**	100A 4
40	35.0	495	1.7	**90/2**	100A 4
35	40.4	572	1.3	**90/2**	100A 4
35	40.7	576	3.0	**112/2**	100A 4
28	50.9	721	1.2	**90/2**	100A 4
28	51.2	710	2.4	**112/3**	100A 4
23	62.3	863	1.1	**90/3**	100A 4
22	62.7	869	2.0	**112/3**	100A 4
21	67.4	934	1.9	**112/3**	100A 4
20	141.0	970	0.9	**90/3**	90L 2
18.5	76.3	1057	0.9	**90/3**	100A 4
18.0	78.5	1088	1.6	**112/3**	100A 4
16.2	87.3	1210	1.4	**112/3**	100A 4
15.1	93.6	1297	1.3	**112/3**	100A 4
13.0	108.4	1502	1.2	**112/3**	100A 4
12.0	117.2	1624	1.1	**112/3**	100A 4
11.0	128.3	1778	1.0	**112/3**	100A 4
9.5	148.0	2051	0.9	**112/3**	100A 4

3 kW

n_1 = 2840 min^{-1} — 90LB 2
n_1 = 1420 min^{-1} — 100B 4

n_2 min^{-1}	ir	T2 Nm	FS'	PMP - PCP PMF - PCF	
1092	2.6	25	4.8	**71/2**	90LB 2
947	3.0	29	2.7	**63/2**	90LB 2
888	3.2	31	4.6	**71/2**	90LB 2
728	3.9	37	2.4	**63/2**	90LB 2
660	4.3	41	2.3	**63/2**	90LB 2
568	5.0	48	2.3	**63/2**	90LB 2
546	2.6	50	2.6	**71/2**	100B 4
473	3.0	58	1.4	**63/2**	100B 4
444	3.2	61	2.4	**71/2**	100B 4
374	3.8	73	2.4	**71/2**	100B 4
364	3.9	75	1.5	**63/2**	100B 4
330	4.3	82	2.4	**71/2**	100B 4
330	4.3	82	1.6	**63/2**	100B 4
284	5.0	96	1.5	**63/2**	100B 4
268	5.3	102	2.1	**71/2**	100B 4
254	5.6	107	1.5	**63/2**	100B 4
229	6.2	119	2.2	**71/2**	100B 4
229	6.2	119	1.3	**63/2**	100B 4
218	6.5	125	1.4	**63/2**	100B 4
200	7.1	136	2.2	**71/2**	100B 4
192	7.4	142	1.3	**63/2**	100B 4
178	8.0	153	1.3	**63/2**	100B 4
163	8.7	167	3.4	**90/2**	100B 4
163	8.7	167	1.9	**71/2**	100B 4
158	9.0	173	1.2	**63/2**	100B 4
153	9.3	178	3.1	**90/2**	100B 4
137	10.4	199	1.1	**63/2**	100B 4
122	11.6	222	1.9	**71/2**	100B 4
120	11.8	226	1.0	**63/2**	100B 4
115	12.3	236	1.3	**71/2**	100B 4

3 kW

n_1 = 2840 min^{-1} — 90LB 2
n_1 = 1420 min^{-1} — 100B 4

n_2 min^{-1}	ir	T2 Nm	FS'	PMP - PCP PMF - PCF	
105	13.5	259	1.0	**63/2**	100B 4
101	14.0	268	3.4	**90/2**	100B 4
101	14.0	268	1.7	**71/2**	100B 4
89	16.0	307	3.0	**90/2**	100B 4
88	16.1	309	1.5	**71/2**	100B 4
83	17.1	328	2.8	**90/2**	100B 4
82	17.3	332	1.4	**71/2**	100B 4
76	18.7	358	1.3	**71/2**	100B 4
72	19.8	380	2.4	**90/2**	100B 4
70	20.2	387	1.2	**71/2**	100B 4
66	21.4	410	2.2	**90/2**	100B 4
65	21.9	420	1.1	**71/2**	100B 4
57	25.0	479	1.9	**90/2**	100B 4
56	25.3	485	0.8	**71/2**	100B 4
56	25.4	487	3.3	**112/2**	100B 4
51	27.7	531	1.7	**90/2**	100B 4
49	28.8	552	0.8	**71/2**	100B 4
49	29.1	558	3.1	**112/2**	100B 4
41	35.0	671	1.3	**90/2**	100B 4
35	40.4	774	0.9	**90/2**	100B 4
35	40.7	780	2.2	**112/2**	100B 4
32	44.1	845	1.0	**90/2**	100B 4
32	44.7	857	2.0	**112/2**	100B 4
28	50.9	976	0.9	**90/2**	100B 4
28	51.2	961	1.8	**112/3**	100B 4
23	62.7	1176	1.5	**112/3**	100B 4
19.6	72.6	1362	1.3	**112/3**	100B 4
18.1	78.5	1473	1.2	**112/3**	100B 4
16.3	87.3	1638	1.1	**112/3**	100B 4
15.2	93.6	1756	1.0	**112/3**	100B 4
13.1	108.4	2034	0.9	**112/3**	100B 4

4 kW

n_1 = 2860 min^{-1} — 100B 2
n_1 = 1410 min^{-1} — 100BL 4

n_2 min^{-1}	ir	T2 Nm	FS'	PMP - PCP PMF - PCF	
1100	2.6	33	3.6	**71/2**	100B 2
953	3.0	38	2.0	**63/2**	100B 2
894	3.2	41	3.4	**71/2**	100B 2
753	3.8	48	3.3	**71/2**	100B 2
733	3.9	49	1.8	**63/2**	100B 2
665	4.3	55	3.3	**71/2**	100B 2
665	4.3	55	1.7	**63/2**	100B 2
542	2.6	67	1.9	**71/2**	100BL 4
470	3.0	77	1.0	**63/2**	100BL 4
441	3.2	82	1.8	**71/2**	100BL 4
371	3.8	98	1.8	**71/2**	100BL 4
362	3.9	100	1.1	**63/2**	100BL 4
328	4.3	111	1.8	**71/2**	100BL 4
328	4.3	111	1.2	**63/2**	100BL 4
282	5.0	129	1.1	**63/2**	100BL 4
266	5.3	136	1.5	**71/2**	100BL 4
252	5.6	144	1.1	**63/2**	100BL 4
227	6.2	160	1.6	**71/2**	100BL 4
227	6.2	160	1.0	**63/2**	100BL 4
199	7.1	183	1.6	**71/2**	100BL 4
191	7.4	190	0.9	**63/2**	100BL 4
181	7.8	201	3.2	**90/2**	100BL 4

4 kW

n_1 = 2860 min^{-1} — 100B 2
n_1 = 1410 min^{-1} — 100BL 4

n_2 min^{-1}	ir	T2 Nm	FS'	PMP - PCP PMF - PCF	
176	8.0	206	1.0	**63/2**	100BL 4
162	8.7	224	2.5	**90/2**	100BL 4
162	8.7	224	1.4	**71/2**	100BL 4
157	9.0	232	0.9	**63/2**	100BL 4
147	9.7	247	3.3	**90/2**	112A 4
138	10.2	263	1.6	**71/2**	100BL 4
136	10.4	268	0.8	**63/2**	100BL 4
129	10.9	281	3.1	**90/2**	100BL 4
122	11.6	299	1.4	**71/2**	100BL 4
115	12.3	317	2.9	**90/2**	100BL 4
115	12.3	317	0.9	**71/2**	100BL 4
101	14.0	360	2.5	**90/2**	100BL 4
101	14.0	360	1.2	**71/2**	100BL 4
88	16.0	412	2.2	**90/2**	100BL 4
88	16.1	414	1.1	**71/2**	100BL 4
82	17.1	440	2.1	**90/2**	100BL 4
82	17.3	445	1.0	**71/2**	100BL 4
75	18.7	481	1.0	**71/2**	100BL 4
71	19.8	510	1.8	**90/2**	100BL 4
66	21.4	551	1.7	**90/2**	100BL 4
64	21.9	564	0.8	**71/2**	100BL 4
56	25.0	643	1.4	**90/2**	100BL 4
56	25.4	654	2.5	**112/2**	100BL 4
51	27.7	713	1.3	**90/2**	100BL 4
48	29.1	749	2.3	**112/2**	100BL 4
46	30.5	785	1.2	**90/2**	100BL 4
40	35.0	901	0.9	**90/2**	100BL 4
36	38.9	1001	1.7	**112/2**	100BL 4
32	43.7	1101	0.8	**90/3**	100BL 4
32	44.7	1150	1.5	**112/2**	100BL 4
28	51.2	1290	1.3	**112/3**	100BL 4
24	58.5	1474	1.2	**112/3**	100BL 4
21	67.4	1698	1.0	**112/3**	100BL 4
19.4	72.6	1829	1.0	**112/3**	100BL 4
18.0	78.5	1978	0.9	**112/3**	100BL 4

5.5 kW

n_1 = 2880 min^{-1} — 112B 2
n_1 = 1400 min^{-1} — 112BL 4

n_2 min^{-1}	ir	T2 Nm	FS'	PMP - PCP PMF - PCF	
1108	2.6	45	2.7	**71/2**	112B 2
960	3.0	52	1.5	**63/2**	112B 2
900	3.2	55	2.5	**71/2**	112B 2
758	3.8	66	2.4	**71/2**	112B 2
738	3.9	68	1.3	**63/2**	112B 2
670	4.3	75	2.4	**71/2**	112B 2
670	4.3	75	1.3	**63/2**	112B 2
576	5.0	87	1.3	**63/2**	112B 2
543	5.3	92	2.0	**71/2**	112B 2
538	2.6	93	1.4	**71/2**	112BL 4
519	2.7	96	3.4	**90/2**	112BL 4
438	3.2	114	1.3	**71/2**	112BL 4
368	3.8	135	1.3	**71/2**	112BL 4
333	4.2	150	3.2	**90/2**	112BL 4
326	4.3	153	1.3	**71/2**	112BL 4
326	4.3	153	0.8	**63/2**	112BL 4
264	5.3	189	2.8	**90/2**	112BL 4
264	5.3	189	1.1	**71/2**	112BL 4

5.5 kW

n_1= 2880 min^{-1} — 112B 2
n_1= 1400 min^{-1} — 112BL 4

n_2 min^{-1}	ir	T2 Nm	FS'	PMP - PCP PMF - PCF	
250	5.6	200	0.8	**63/2**	112BL 4
237	5.9	210	2.7	**90/2**	112BL 4
226	6.2	221	1.2	**71/2**	112BL 4
209	6.7	239	2.5	**90/2**	112BL 4
197	7.1	253	1.2	**71/2**	112BL 4
179	7.8	278	2.3	**90/2**	112BL 4
161	8.7	310	1.8	**90/2**	112BL 4
161	8.7	310	1.0	**71/2**	112BL 4
151	9.3	331	1.7	**90/2**	112BL 4
144	9.7	346	3.2	**112/2**	112BL 4
137	10.2	364	1.2	**71/2**	112BL 4
128	10.9	388	2.2	**90/2**	112BL 4
126	11.1	396	2.8	**112/2**	112BL 4
114	12.3	438	2.1	**90/2**	112BL 4
113	12.4	442	3.2	**112/2**	112BL 4
100	14.0	499	1.8	**90/2**	112BL 4
100	14.0	499	0.9	**71/2**	112BL 4
97	14.5	517	3.0	**112/2**	112BL 4
88	16.0	570	1.6	**90/2**	112BL 4
87	16.1	574	0.8	**71/2**	112BL 4
86	16.3	581	2.8	**112/2**	112BL 4
82	17.1	609	1.5	**90/2**	112BL 4
79	17.7	631	2.7	**112/2**	112BL 4
71	19.8	706	1.3	**90/2**	112BL 4
69	20.2	720	2.4	**112/2**	112BL 4
65	21.4	763	1.2	**90/2**	112BL 4
65	21.7	773	2.3	**112/2**	112BL 4
56	25.0	891	1.0	**90/2**	112BL 4
55	25.4	905	1.8	**112/2**	112BL 4
48	29.1	1037	1.7	**112/2**	112BL 4
46	30.5	1087	0.8	**90/2**	112BL 4
43	32.3	1151	1.5	**112/2**	112BL 4
36	38.9	1386	1.3	**112/2**	112BL 4
34	40.7	1451	1.2	**112/2**	112BL 4
31	44.7	1593	1.1	**112/2**	112BL 4
29	48.9	1743	1.0	**112/2**	112BL 4
24	58.5	2041	0.9	**112/3**	112BL 4

7.5 kW

n_1= 2860 min^{-1} — 112BL 2
n_1= 1440 min^{-1} — 132M 4

n_2 min^{-1}	ir	T2 Nm	FS'	PMP - PCP PMF - PCF	
1100	2.6	62	1.9	**71/2***	112BL 2
953	3.0	71	1.1	**63/2***	112BL 2
894	3.2	76	1.8	**71/2***	112BL 2
753	3.8	90	1.8	**71/2***	112BL 2
733	3.9	93	1.0	**63/2***	112BL 2
665	4.3	102	1.8	**71/2***	112BL 2
665	4.3	102	0.9	**63/2***	112BL 2
572	5.0	119	0.9	**63/2***	112BL 2
540	5.3	126	1.4	**71/2***	112BL 2
533	2.7	128	2.6	**90/2**	132M 4
485	5.9	140	3.2	**90/2**	112BL 2
461	6.2	148	1.6	**71/2***	112BL 2
461	6.2	148	0.9	**63/2***	112BL 2
403	7.1	169	1.6	**71/2***	112BL 2
367	7.8	186	2.8	**90/2**	112BL 2
343	4.2	198	2.4	**90/2**	132M 4

7.5 kW

n_1= 2860 min^{-1} — 112BL 2
n_1= 1440 min^{-1} — 132M 4

n_2 min^{-1}	ir	T2 Nm	FS'	PMP - PCP PMF - PCF	
272	5.3	250	2.1	**90/2**	132M 4
244	5.9	279	2.0	**90/2**	132M 4
236	6.1	288	3.3	**112/2**	132M 4
215	6.7	317	1.9	**90/2**	132M 4
212	6.8	321	3.1	**112/2**	132M 4
185	7.8	369	1.8	**90/2**	132M 4
182	7.9	373	2.8	**112/2**	132M 4
166	8.7	411	1.4	**90/2**	132M 4
162	8.9	421	2.6	**112/2**	132M 4
148	9.7	458	2.4	**112/2**	132M 4
148	9.7	458	1.8	**90/2**	132M 4
132	10.9	515	1.7	**90/2**	132M 4
130	11.1	525	2.1	**112/2**	132M 4
117	12.3	581	1.6	**90/2**	132M 4
116	12.4	586	2.4	**112/2**	132M 4
103	14.0	662	1.4	**90/2**	132M 4
99	14.5	685	2.3	**112/2**	132M 4
90	16.0	756	1.2	**90/2**	132M 4
88	16.3	770	2.1	**112/2**	132M 4
84	17.1	808	1.1	**90/2**	132M 4
81	17.7	836	2.0	**112/2**	132M 4
73	19.8	936	1.0	**90/2**	132M 4
71	20.2	955	1.8	**112/2**	132M 4
67	21.4	1011	0.9	**90/2**	132M 4
66	21.7	1025	1.7	**112/2**	132M 4
57	25.4	1200	1.3	**112/2**	132M 4
49	29.1	1375	1.3	**112/2**	132M 4
45	32.3	1526	1.1	**112/2**	132M 4
37	38.9	1838	1.0	**112/2**	132M 4
35	40.7	1923	0.9	**112/2**	132M 4
32	44.7	2112	0.8	**112/2**	132M 4

9.2 kW

n_1= 1450 min^{-1} — 132ML 4

n_2 min^{-1}	ir	T2 Nm	FS'	PMP - PCP PMF - PCF	
537	2.7	155	2.1	**90/2**	132ML 4
426	3.4	196	3.3	**112/2**	132ML 4
363	4.0	230	3.3	**112/2**	132ML 4
345	4.2	242	2.0	**90/2**	132ML 4
315	4.6	265	3.1	**112/2**	132ML 4
274	5.3	305	1.7	**90/2**	132ML 4
246	5.9	340	1.6	**90/2**	132ML 4
238	6.1	351	2.7	**112/2**	132ML 4
216	6.7	386	1.6	**90/2**	132ML 4
213	6.8	391	2.5	**112/2**	132ML 4
186	7.8	449	1.4	**90/2**	132ML 4
184	7.9	455	2.3	**112/2**	132ML 4
167	8.7	501	1.1	**90/2**	132ML 4
163	8.9	512	2.1	**112/2**	132ML 4
156	9.3	535	1.0	**90/2**	132ML 4
149	9.7	558	2.0	**112/2**	132ML 4
149	9.7	558	1.5	**90/2**	132ML 4
133	10.9	627	1.4	**90/2**	132ML 4
131	11.1	639	1.7	**112/2**	132ML 4
118	12.3	708	1.3	**90/2**	132ML 4
117	12.4	714	2.0	**112/2**	132ML 4
104	14.0	806	1.1	**90/2**	132ML 4

9.2 kW

n_1= 1450 min^{-1} — 132ML 4

n_2 min^{-1}	ir	T2 Nm	FS'	PMP - PCP PMF - PCF	
100	14.5	835	1.9	**112/2**	132ML 4
91	16.0	921	1.0	**90/2**	132ML 4
89	16.3	938	1.7	**112/2**	132ML 4
85	17.1	984	0.9	**90/2**	132ML 4
82	17.7	1019	1.7	**112/2**	132ML 4
72	20.2	1163	1.5	**112/2**	132ML 4
67	21.7	1249	1.4	**112/2**	132ML 4
57	25.4	1462	1.1	**112/2**	132ML 4
50	29.1	1675	1.0	**112/2**	132ML 4
45	32.3	1859	0.9	**112/2**	132ML 4

11 kW

n_1= 2940 min^{-1} — 132M 2
n_1= 1455 min^{-1} — 160M 4

n_2 min^{-1}	ir	T2 Nm	FS'	PMP - PCP PMF - PCF	
1089	2.7	92	2.9	**90/2***	132M 2
865	3.4	115	4.5	**112/2**	132M 2
700	4.2	143	2.7	**90/2***	132M 2
555	5.3	180	2.4	**90/2***	132M 2
502	2.9	199	3.0	**112/2**	160M 4
428	3.4	233	2.7	**112/2**	160M 4
364	4.0	274	2.7	**112/2**	160M 4
316	4.6	316	2.6	**112/2**	160M 4
239	6.1	418	2.3	**112/2**	160M 4
214	6.8	466	2.1	**112/2**	160M 4
184	7.9	542	1.9	**112/2**	160M 4
163	8.9	610	1.8	**112/2**	160M 4
150	9.7	665	1.7	**112/2**	160M 4
131	11.1	761	1.4	**112/2**	160M 4
117	12.4	851	1.7	**112/2**	160M 4
100	14.5	995	1.6	**112/2**	160M 4
89	16.3	1118	1.5	**112/2**	160M 4
82	17.7	1214	1.4	**112/2**	160M 4
72	20.2	1386	1.3	**112/2**	160M 4
67	21.7	1488	1.2	**112/2**	160M 4
57	25.4	1742	0.9	**112/2**	160M 4
50	29.1	1996	0.9	**112/2**	160M 4

15 kW

n_1= 2900 min^{-1} — 132ML 2
n_1= 1455 min^{-1} — 160L 4

n_2 min^{-1}	ir	T2 Nm	FS'	PMP - PCP PMF - PCF	
1074	2.7	127	2.1	**90/2***	132ML 2
853	3.4	160	3.3	**112/2**	132ML 2
725	4.0	188	3.2	**112/2**	132ML 2
690	4.2	197	2.0	**90/2***	132ML 2
630	4.6	216	3.1	**112/2**	132ML 2
547	5.3	249	1.7	**90/2***	132ML 2
502	2.9	271	2.2	**112/2**	160L 4
428	3.4	318	2.0	**112/2**	160L 4
364	4.0	374	2.0	**112/2**	160L 4
316	4.6	430	1.9	**112/2**	160L 4
239	6.1	571	1.7	**112/2**	160L 4
214	6.8	636	1.6	**112/2**	160L 4

n_2 min^{-1}	ir	T2 Nm	FS'	PMP - PCP PMF - PCF	

n_2 min^{-1}	ir	T2 Nm	FS'	PMP - PCP PMF - PCF	

n_2 min^{-1}	ir	T2 Nm	FS'	PMP - PCP PMF - PCF	

15 kW

n_1= 2900 min^{-1} 132ML 2
n_1= 1455 min^{-1} 160L 4

184	7.9	739	1.4	**112/2**	160L 4
163	8.9	832	1.3	**112/2**	160L 4
150	9.7	907	1.2	**112/2**	160L 4
131	11.1	1038	1.1	**112/2**	160L 4
117	12.4	1160	1.2	**112/2**	160L 4
100	14.5	1356	1.1	**112/2**	160L 4
89	16.3	1525	1.1	**112/2**	160L 4
82	17.7	1655	1.0	**112/2**	160L 4
72	20.2	1889	0.9	**112/2**	160L 4
67	21.7	2030	0.9	**112/2**	160L 4

18.5 kW

n_1= 2910 min^{-1} 160L 2

1003	2.9	167	2.9	**112/2***	160L 2
856	3.4	196	2.7	**112/2***	160L 2
728	4.0	231	2.6	**112/2***	160L 2
633	4.6	265	2.5	**112/2***	160L 2
477	6.1	352	2.2	**112/2***	160L 2
428	6.8	392	2.1	**112/2***	160L 2
368	7.9	456	1.9	**112/2***	160L 2
327	8.9	513	1.7	**112/2***	160L 2
300	9.7	559	1.6	**112/2***	160L 2
262	11.1	640	1.5	**112/2***	160L 2
235	12.4	715	1.6	**112/2***	160L 2
201	14.5	836	1.5	**112/2***	160L 2
179	16.3	940	1.4	**112/2***	160L 2
164	17.7	1021	1.4	**112/2***	160L 2
144	20.2	1165	1.2	**112/2***	160L 2
134	21.7	1252	1.2	**112/2***	160L 2
115	25.4	1465	1.0	**112/2***	160L 2
100	29.1	1678	0.9	**112/2***	160L 2

ПРИМЕЧАНИЕ

Все приведенные значения передаваемых мощностей вычислены на основе механической мощности .
Для моделей отмеченных знаком (*) всегда необходимо выполнять проверку по термической мощности, как показано в разделе 1.6 данного каталога.

5.8 *Размеры*

PMP

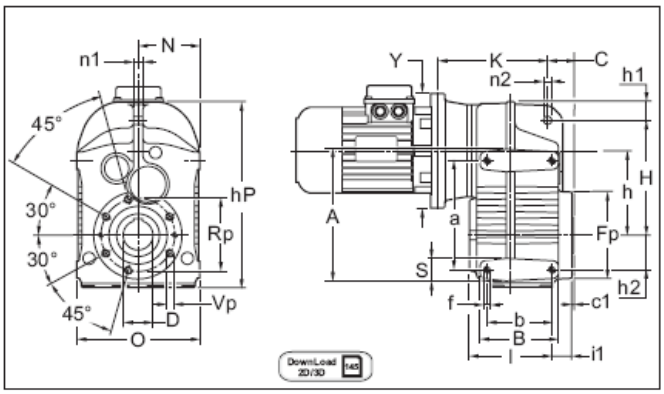

PMF

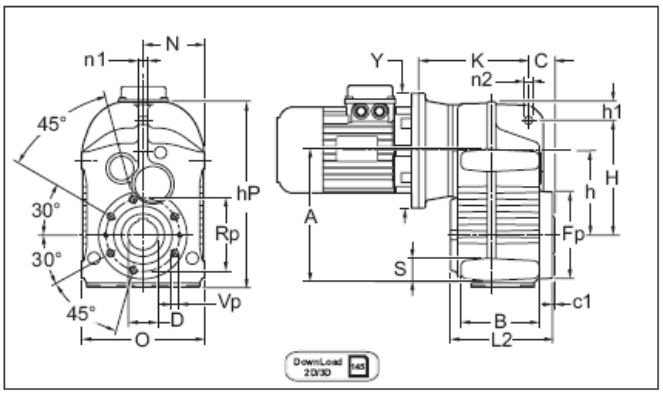

PMP F1 - F2

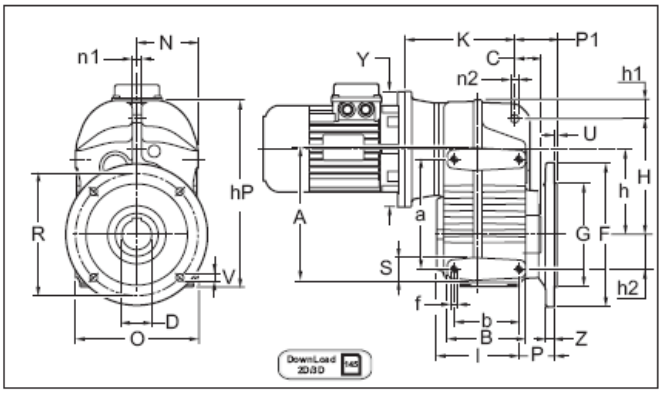

PMF F1 - F2

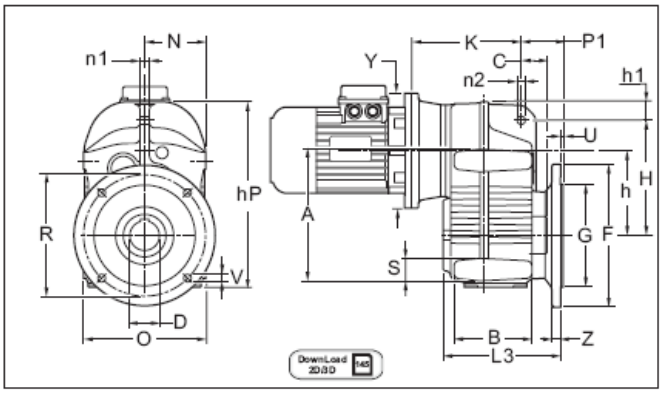

PMP P

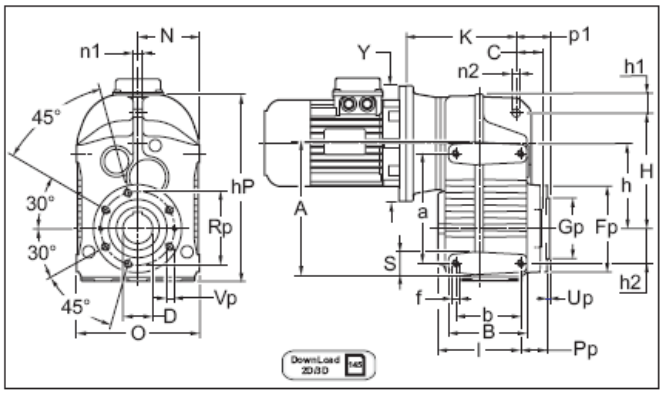

PMF P

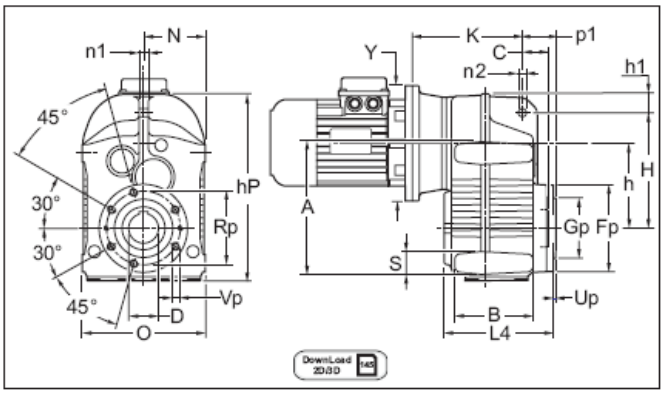

Tab. 4.6

P.P P.F	a	A	b	B	C	c1	D H7	f	h	hP	H	h1	h2	l	l1	L2	L3	L4	N	n1	n2
63	115	135	77	95	31.5	2,5	30 (25) (28)	N° 8 M8x12	103.5	240	152	23.5	31	96.5	20	116.5	143	128	P.F 84.5 P.P 82.5	12	14
71	145	170	93	120	35	3	35 (30) (32)	N° 8 M10x15	117	268	165	26	43	119	28	147	175	158	P.F 92 P.P 90	12	14
90	190	220	112	135	45	3.5	40 (42) (45) (48)	N° 8 M12x17	147	324	200	33	60	143	33.5	176.5	203.5	188.5	P.F 109 P.P 106	16	14
112	240	280	140	166	50	4	50 (55)	N° 8 M16x23	184	400	255	35.5	70	172.5	32.5	205	246	219	P.F 138 P.P 135	20	22

P.P P.F	S	Fp	Gp	O	p1	P1	Pp	Rp	Up	Vp		F	G g6	P	R	U	V	Z
63	20	105	80	P.F 169 P.P 165	43.5	59	31.5	90	3	N°6 M6x12	**F1**	160	110	46.5	130	3.5	N°4 ϕ 9	10
											F2	—	—		—	—	—	—
71	25	120	80	P.F 184 P.P 180	46	63.5	39	100	3	N°6 M8x14	**F1**	200	130	56	165	3.5	N°4 ϕ 11	12
											F2	160	110		130	3.5	N°4 ϕ 9.5	10
90	30	150	105	P.F 218 P.P 212	57	72	45.5	125	3.5	N°6 M12x18	**F1**	250	180	60.5	215	4	N°4 ϕ 13.5	15
											F2	—	—		—	—	—	—
112	40	175	125	P.F 276 P.P 270	63	91	46.5	150	3.5	N°6 M14x21	**F1**	300	230	73.5	265	4	N°4 ϕ 13.5	16
											F2	—	—		—	—	—	—

Tab. 4.7

	IEC	63		71		90		112	
		Y	K (PM.)	Y	K (PM.)	Y	K (PM.)	Y	K (PM.)
PM. 2 stadi	**B5**	140	120 140*	160	159	200	205	250	255
		160	120 140*	200	159	250	205	300	255
		200	140	250	169	300	205	350	255
		250	150	—	—	—	—	—	—
	B14	120	140	120	159	200	205	—	—
		140	140	140	159	—	—	—	—
		160	150	160	169	—	—	—	—

	IEC	63		71		90		112	
		Y	K (PM.)	Y	K (PM.)	Y	K (PM.)	Y	K (PM.)
PM. 3 stadi	**B5**	140	125	140	153	160	175	200	215
		160	129	160	153 173*	200	190	250	230
		200	153	200	173	250	200	—	—
	B14	120	153	120	173	120	190	—	—
		—	—	140	173	140	190	—	—
		—	—	—	—	160	200	—	—

* Со стяжной муфтой в стандартной комплектации.

PCP

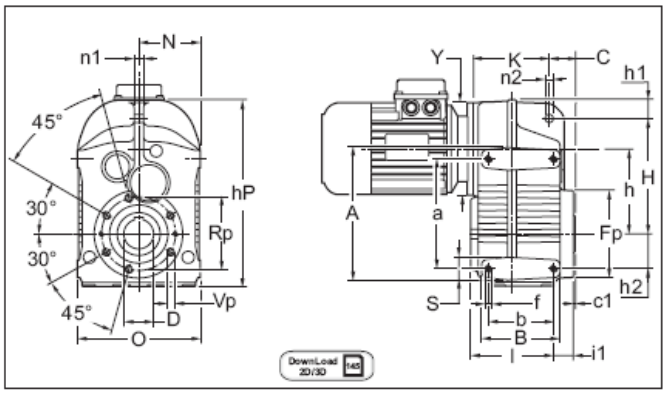

PCF

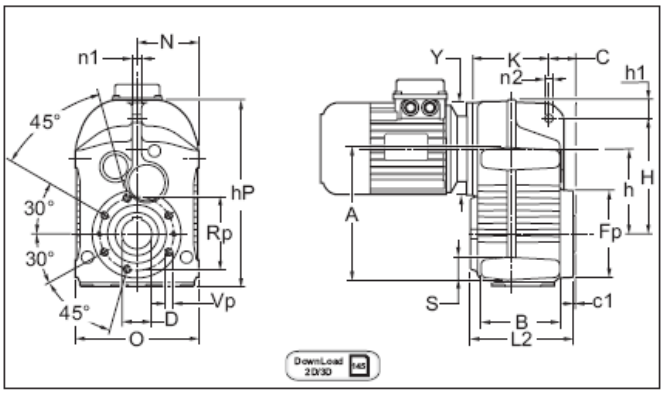

PCP F1 - F2

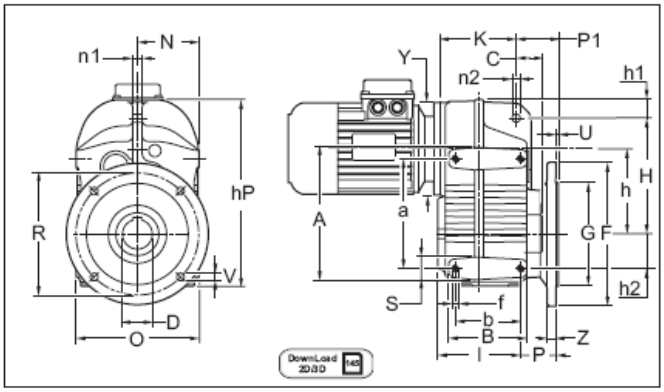

PCF F1 - F2

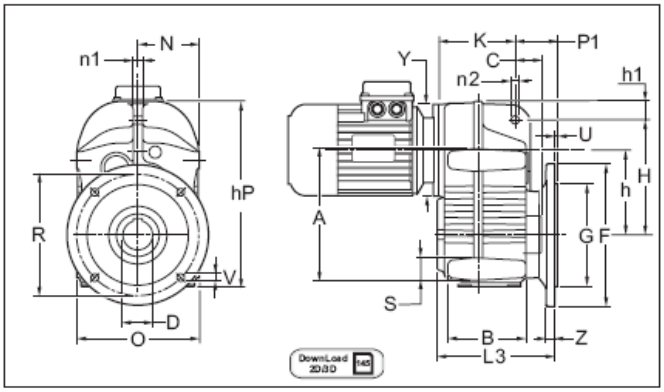

PCP P

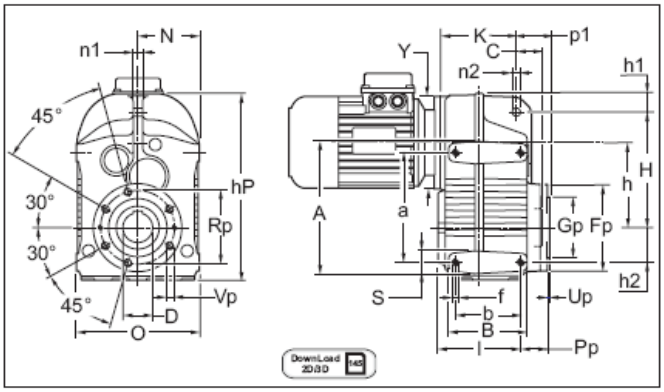

PCF P

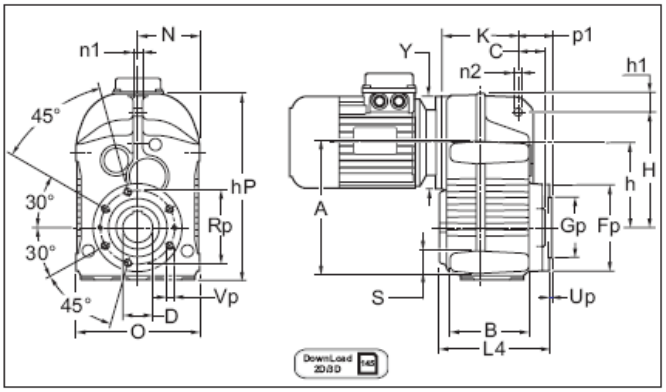

Tab. 4.8

P.P P.F	a	A	b	B	C	c1	D H7	f	h	hP	H	h1	h2	l	l1	L2	L3	L4	N	n1	n2
63	115	135	77	95	31.5	2.5	30 (25) (28)	N° 8 M8x12	103.5	240	152	23.5	31	96.5	20	116.5	143	128	P.F 84.5 P.P 82.5	12	14
71	145	170	93	120	35	3	35 (30) (32)	N° 8 M10x15	117	268	165	26	43	119	28	147	175	158	P.F 92 P.P 90	12	14
90	190	220	112	135	45	3.5	40 (42) (45) (48)	N° 8 M12x17	147	324	200	33	60	143	33.5	176.5	203.5	188.5	P.F 109 P.P 106	16	14
112	240	280	140	166	50	4	50 (55)	N° 8 M16x23	184	400	255	35.5	70	172.5	32.5	205	246	219	P.F 138 P.P 135	20	22

P.P P.F	S	Fp	Gp	O	p1	P1	Pp	Rp	Up	Vp		F	G g6	P	R	U	V	Z
63	20	105	80	P.F 169	43.5	59	31.5	90	3	N°6 M6x12	**F1**	160	110	46.5	130	3.5	N°4 ϕ 9	10
				P.P 165							**F2**	—	—		—	—	—	—
71	25	120	80	P.F 184	46	63.5	39	100	3	N°6 M8x14	**F1**	200	130	56	165	3.5	N°4 ϕ 11	12
				P.P 180							**F2**	160	110		130	3.5	N°4 ϕ 9.5	10
90	30	150	105	P.F 218	57	72	45.5	125	3.5	N°6 M12x18	**F1**	250	180	60.5	215	4	N°4 ϕ 13.5	15
				P.P 212							**F2**	—	—		—	—	—	—
112	40	175	125	P.F 276	63	91	46.5	150	3.5	N°6 M14x21	**F1**	300	230	73.5	265	4	N°4 ϕ 13.5	16
				P.P 270							**F2**	—	—		—	—	—	—

Tab. 4.9

	63		71		90		112	
	Y	K (PC.)	Y	K (PC.)	Y	K (PC.)	Y	K (PC.)
PC. 2 stadi	140	81	140	114	160	131	200	163

	63		71		90		112	
	Y	K (PC.)	Y	K (PC.)	Y	K (PC.)	Y	K (PC.)
PC. 3 stadi	140	98	140	114	160	131	200	163

PRP

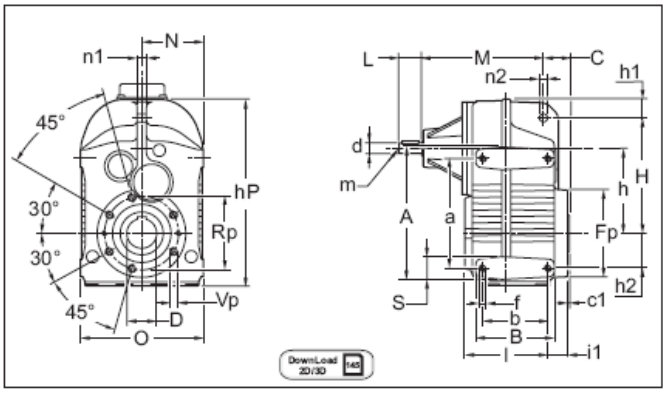

PRF

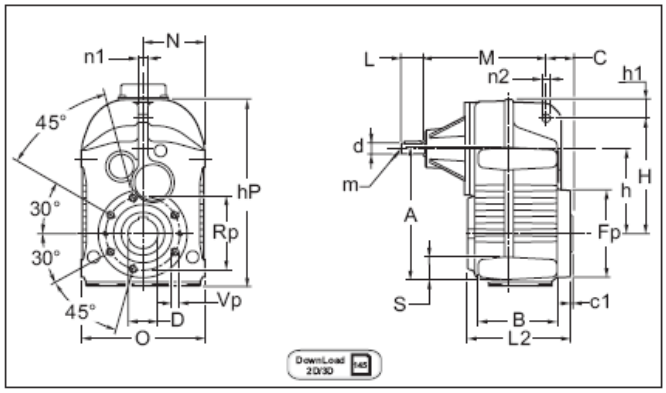

PRP F1 - F2

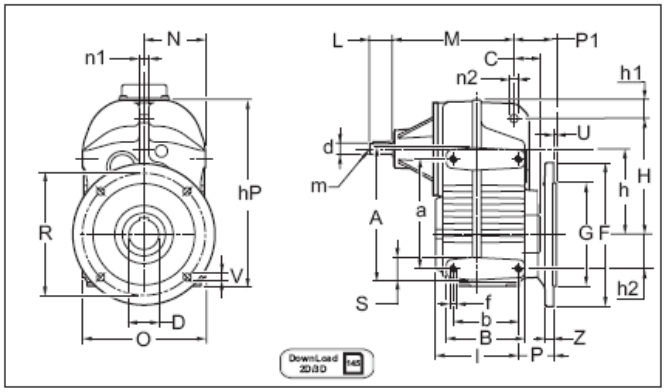

PRF F1 - F2

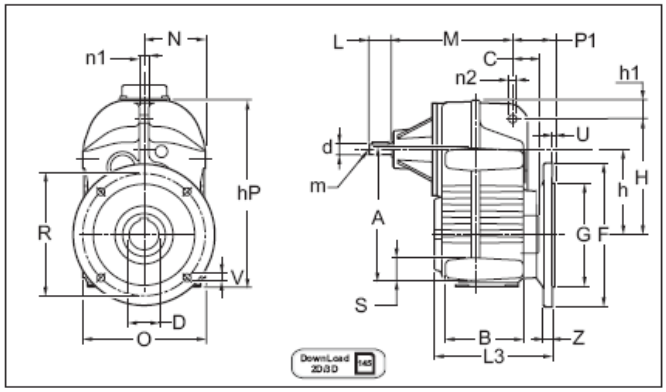

PRP P

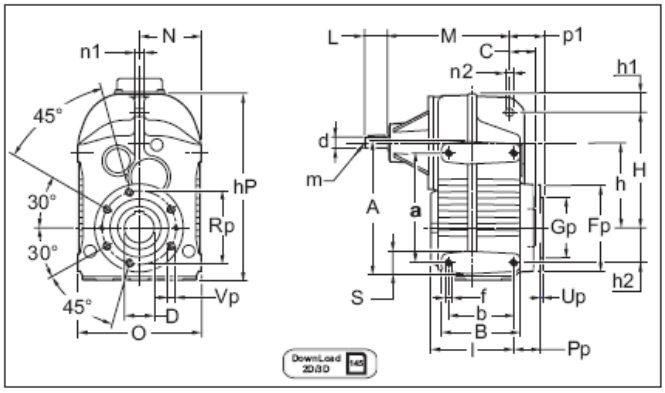

PRF P

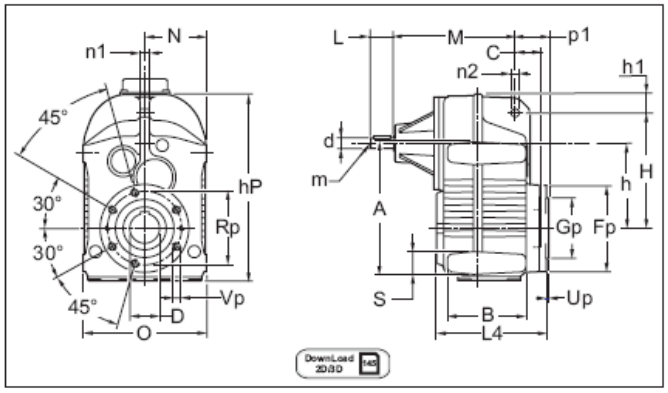

Tab. 4.10

P.P P.F	a	A	b	B	C	c1	d j6	D H7	f	h	hP	H	h1	h2	l	l1	L	L2	L3	L4	m	M	N
63	115	135	77	95	31.5	2,5	16	30 (25) (28)	N° 8 M8x12	103.5	240	152	23.5	31	96.5	20	40	116.5	143	128	M6	148.5 2 st. 136.5 3 st.	P.F 84.5 P.P 82.5
71	145	170	93	120	35	3	16	35 (30) (32)	N° 8 M10x15	117	268	165	26	43	119	28	40	147	175	158	M6	163.5 2 st. 182 3 st.	P.F 92 P.P 90
90	190	220	112	135	45	3.5	19	40 (42) (45) (48)	N° 8 M12x17	147	324	200	33	60	143	33.5	40	176.5	203.5	188.5	M6	187 2 st. 209 3 st.	P.F 109 P.P 106
112	240	280	140	166	50	4	24	50 (55)	N° 8 M16x23	184	400	255	35.5	70	172.5	32.5	50	205	246	219	M8	223.5 2 s t. 239 3 st.	P.F 138 P.P 135

P.P P.F	n1	n2	O	p1	P1	S	Fp	Gp	Pp	Rp	Up	Vp		F	G g6	P	R	U	V	Z
63	12	14	P.F 169	43.5	59	20	105	80	31.5	90	3	N°6 M6x12	**F1**	160	110	46.5	130	3.5	N°4 ϕ 9	10
			P.P 165										**F2**	—	—		—	—	—	—
71	12	14	P.F 184	46	63.5	25	120	80	39	100	3	N°6 M8x14	**F1**	200	130	56	165	3.5	N°4 ϕ 11	12
			P.P 180										**F2**	160	110		130	3.5	N°4 ϕ 9.5	10
90	16	14	P.F 218	57	72	30	150	105	45.5	125	3.5	N°6 M12x18	**F1**	250	180	60.5	215	4	N°4 ϕ 13.5	15
			P.P 212										**F2**	—	—		—	—	—	—
112	20	22	P.F 276	63	91	40	175	125	46.5	150	3.5	N°6 M14x21	**F1**	300	230	73.5	265	4	N°4 ϕ 13.5	16
			P.P 270										**F2**	—	—		—	—	—	—

Уточнение размеров отверстий фланца типа PP

Fig. 4.11

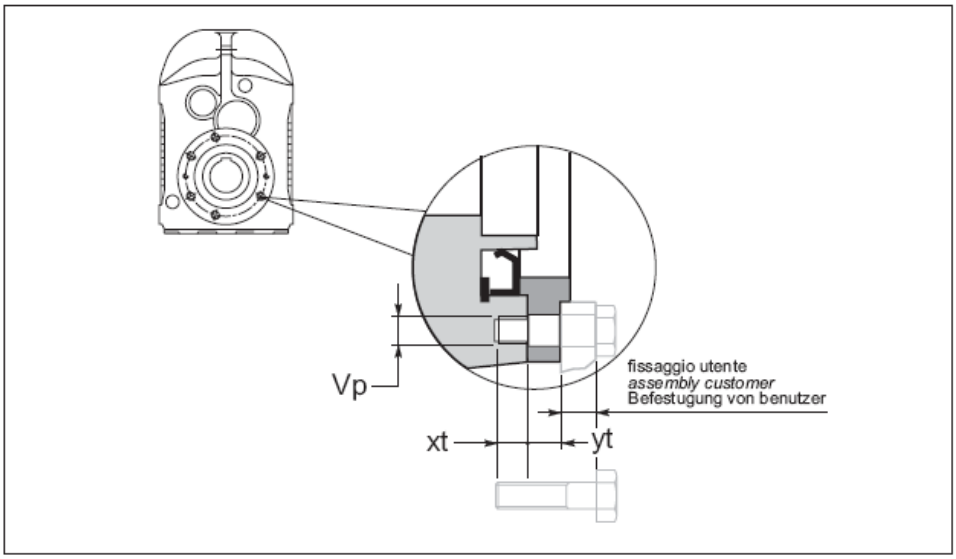

Tab. 4.12

P.P - P.F	Vp	xt	yt
63	N°6 M6	12	11,5
71	N°6 M8	14	11
90	N°6 M12	18	12
112	N°6 M14	21	14

Выходной полый вал и стяжная муфта

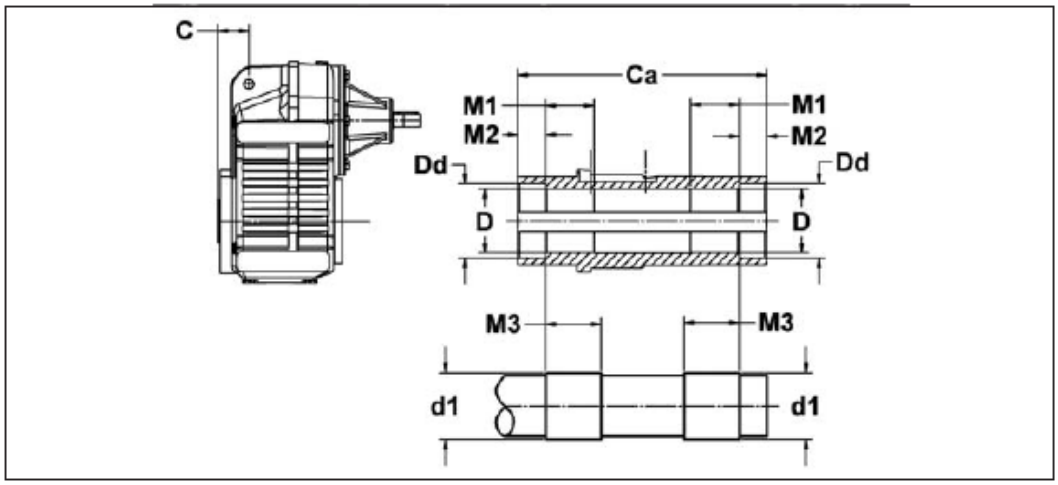

Полый вал

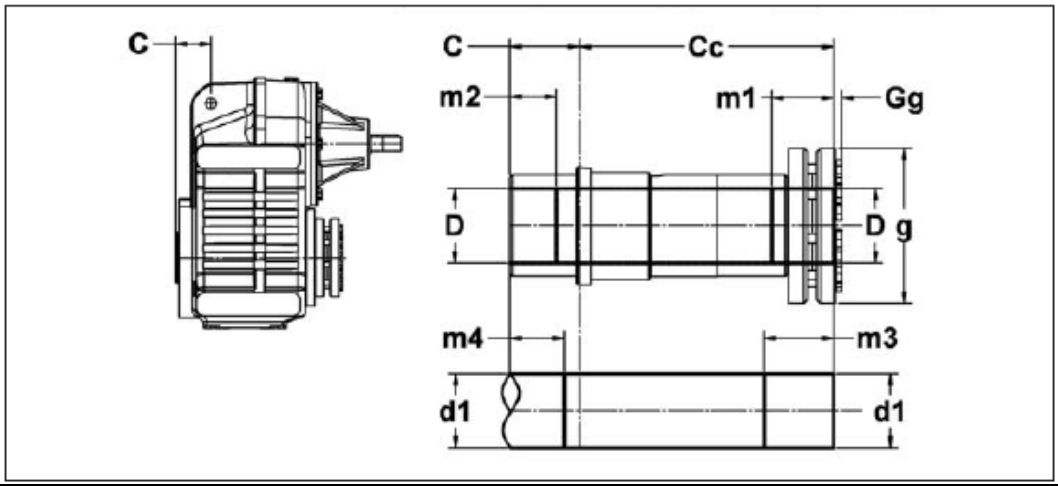

Полый вал со стяжной муфтой

P.P -P.F	C	Полый выходной вал							Полый выходной вал со стяжной муфтой								
		Ca	D H7	d1 h6	M1	M2	M3	Dd	Cc	D H7	d1 h6	m1	m2	m3	m4	g	Gg
63	31.5	120	30 (28) (25)	30 28 25	15	15	20	38	113.5	30	30	40	25	45	30	72 72 60	4
71	35	150	35 (30) (32)	35 30 32	30	15	35	43	140	35	35	40	25	45	30	80 72 80	4
90	45	180	40 (42) (45) (48)	40 42 45 48	35	20	40	55	165	40	40	50	30	55	35	90 90 100 100	6
112	50	210	50 (55)	50 55	35	25	45	61	195	50	50	55	40	60	45	110 115	1

5.9 Аксессуары

Реактивная штанга

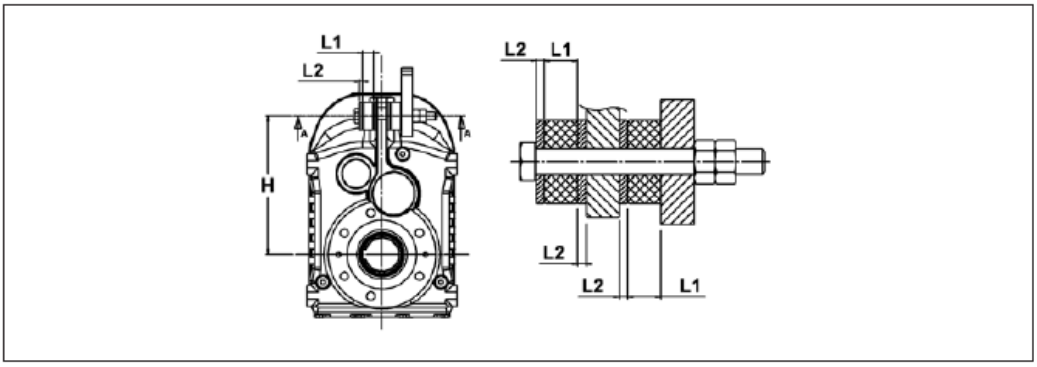

Tab. 4.15

P.P - P.F	D1	D2	D3	L1	L2	H
63	12.5	40	40	16	4	152
71	12.5	40	40	16	4	165
90	12.5	40	40	16	4	200
112	21	60	60	20	10	255

Односторонний выходной цилиндрический вал.

Все редукторы и мотор-редукторы по умолчанию поставляются с полым выходным валом. По специальному заказу возможна поставка цилиндрического выходного вала со шпонкой, размеры которого соответствуют стандарту UNI 6604-69.

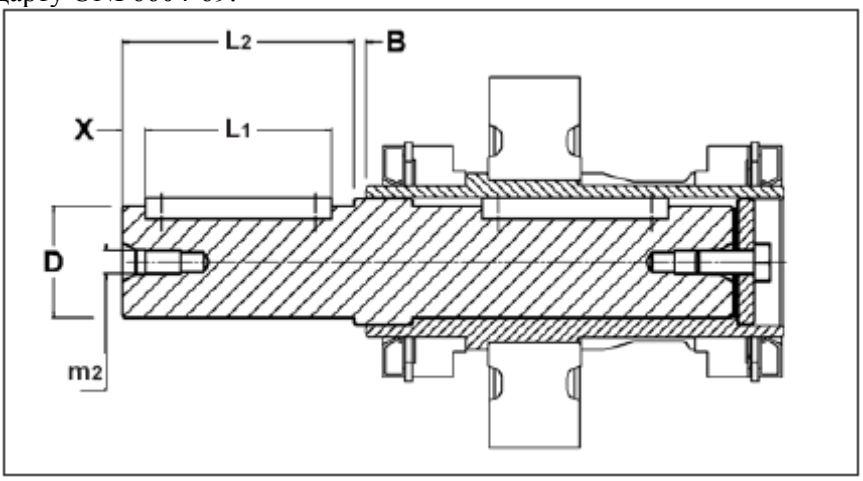

P.P -P.F	B	D g6	L1	L2	m2	X
63	1	30	50	60	M10	5
71	0	35	60	70	M10	5
90	1	40	70	80	M10	5
112	1	50	90	100	M12	5

5.10 Шпонки

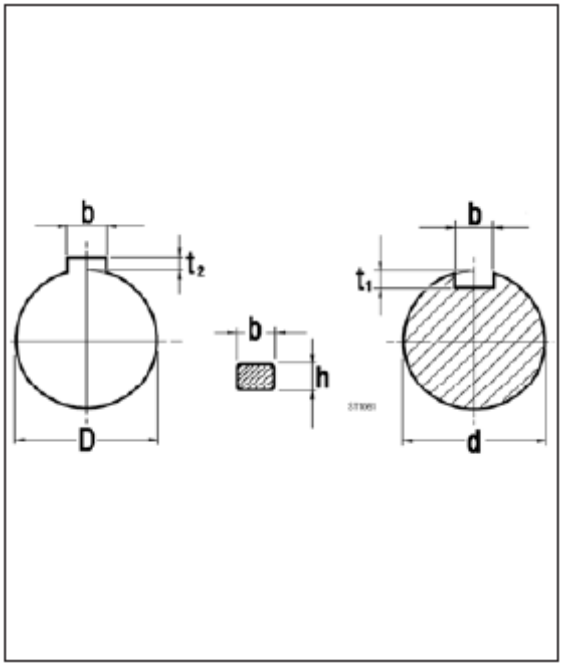

Входной вал

d	bxh	t1	
16	5x5	3	0/ +0.1
19	6x6	3.5	
24	8x7	4	0/ +0.2

Выходной вал

D	bxh	t2	
25	8x7	3.3	0/ +0.2
28	8x7	3.3	
30	8x7	3.3	
32	10x8	3.3	
35	10x8	3.3	
40	12x8	3.3	
42	12x8	3.3	
45	14x9	3.8	
48	14x9	3.8	
50	14x9	3.8	
55	16x10	4.3	